数 量 計 算 書

補 償

配水管布設替工

補　償

【HPPE】
工　種：配水管布設替工
工　区：A-1
区　分：補償

配管延長合計：　87.6m

管材料

材料名	規格	単位	数量	単延長	延長(m)
水道配水用PE管 EF受口付直管 (5m定尺のみ本数)	φ50×5.0m	本			
	φ75×5.0m	本	13		
	φ100×5.0m	本			
	φ150×5.0m	本			
水道配水用PE管 EF受口付直管 (切管のみ本数) ※切管調書より	φ50×5.0m	本			
	φ75×5.0m	本	3		
	φ100×5.0m	本			
	φ150×5.0m	本			
水道配水用PE管 EF受口付直管 (定尺＋切管)	φ50×5.0m	本			
	φ75×5.0m	本	16		
	φ100×5.0m	本			
	φ150×5.0m	本			
水道配水用PE管 乙管 L=5.0 ※切管調書より	φ50×5.0m	本			
	φ75×5.0m	本			
	φ100×5.0m	本			
	φ150×5.0m	本			
EFｿｹｯﾄ	φ75	個	3		
	φ50	個	2		
EFﾍﾞﾝﾄﾞ 両受	φ75×45°	個	5	0.37	1.85
EFﾍﾞﾝﾄﾞ 片受	φ75×45°	個	8	0.48	3.84
	φ75×11°1/4	個	1	0.36	0.36
EF Sﾍﾞﾝﾄﾞ 片受					
EFﾁｰｽﾞ 両受	φ75×φ75	個	1	0.11	0.11
	φ75×φ50	個	2	0.11	0.22
EFﾁｰｽﾞ 片受					
EFﾚﾃﾞｭｰｻ 片受					
ﾚﾃﾞｭｰｻ ｽﾋﾟｺﾞｯﾄﾀｲﾌﾟ					
EFｷｬｯﾌﾟ 片受					
PE両挿口仕切弁 7.5K	φ75	基	1	0.77	0.77
	φ50	基	1	0.67	0.67
PE挿し口 鋳鉄製T字管 (GF形)	φ75×φ75	個	2	0.73	1.46
消火栓 (地下式)	地下式(排気弁付)	基	2		
耐震補修弁 (ﾚﾊﾞｰ式)	φ75×150H	基	2		
ﾒｶｷｬｯﾌﾟ (PE管用)					
ﾌﾗﾝｼﾞ継手材(ﾏﾙﾁ)	φ75	組	4		

労務

労務①	規格	単位	数量
PE管(融着接合) 据付延長 (定尺延長のみ)	φ50	m	
	φ75	m	65
	φ100	m	
	φ150	m	
PE管(融着接合) 据付延長 ※切管調書より	φ50	m	
	φ75	m	13.40
	φ100	m	
	φ150	m	
PE管(融着接合) 据付延長 ※切管調書より	φ50	m	
	φ75	m	
	φ100	m	
	φ150	m	
PE管(融着接合) 継手工(2口)	φ75	箇所	3
	φ50	箇所	2
PE管(融着接合) 継手工(2口)	φ75	箇所	5
PE管(融着接合) 継手工(1口)	φ75	口	8
	φ75	口	1
PE管(融着接合) 継手工(1口)			
PE管(融着接合) 継手工(2口)	φ75	箇所	1
	φ75	箇所	2
PE管(融着接合) 継手工(1口)			
PE管(融着接合) 継手工(1口)			
PE管(融着接合) 継手工(1口)			
仕切弁設置工	φ75	基	1
	φ50	基	1
消火栓設置工	地下式	ヶ所	2
ﾌﾗﾝｼﾞ継手工	φ75	口	2
ﾒｶﾆｶﾙ継手工 (ﾎﾟﾘｴﾁﾚﾝ管)			

労務②	規格	単位	数量
PE管(融着接合) 継手工(1口) (5m定尺のみ)	φ50	口	
	φ75	口	13
	φ100	口	
	φ150	口	
PE管(融着接合) 継手工(1口) (甲切管数) ※切管調書より	φ50	口	
	φ75	口	3
	φ100	口	
	φ150	口	
PE管切断工 ※切管調書より	φ50	口	
	φ75	口	10
	φ100	口	
	φ150	口	
PE管切断工 ※切管調書より	φ50	口	
	φ75	口	
	φ100	口	
	φ150	口	

労務集計表

名称	規格	単位	数量
PE管(融着接合) 据付工	φ50	m	0.6
	φ75	m	87.0
	φ100	m	-
	φ150	m	-
PE管(融着接合) 継手工(1口)	φ50	口	-
	φ75	口	25
	φ100	口	-
	φ150	口	-
PE管(融着接合) 継手工(2口)	φ50	箇所	2
	φ75	箇所	11
	φ100	箇所	-
	φ150	箇所	-
PE管 切断工	φ50	口	-
	φ75	口	10
	φ100	口	-
	φ150	口	-
ﾒｶﾆｶﾙ継手工 (ﾎﾟﾘｴﾁﾚﾝ管)	φ50	口	-
	φ75	口	-
	φ100	口	-
	φ150	口	-
ﾌﾗﾝｼﾞ継手工	φ50	口	-
	φ75	口	2
	φ100	口	-
	φ150	口	-
仕切弁設置工	φ50	基	1
	φ75	基	1
	φ100	基	-
	φ150	基	-
仕切弁室設置工	H=0.45m	組	2
			-
			-
			-
			-
不断水ﾊﾞﾙﾌﾞ設置工 (塩ﾋﾞ管用)			-
			-
			-
不断水連絡工			-
			-
			-
空気弁設置工			-
			-
空気弁室設置工			-
			-
			-
消火栓設置工	地上式	基	-
	地下式	基	2
消火栓室設置工	H=0.55m	組	2
			-
			-
管明示ﾃｰﾌﾟ工	φ50×5.0m	m	0.6
	φ75×5.0m	m	87.0
	φ100×5.0m	m	-
	φ150×5.0m	m	-
ｼｰﾄ設置工		m	87.6

材料

材料名	規格	単位	数量	規格
鋳鉄製仕切弁室 蓋FCD 除雪対応型	H=0.45m	組	2	φ100以下
空気弁室 蓋FCD 除雪対応型 コンクリートﾎﾞｯｸｽ				
鋳鉄製消火栓室 蓋FCD 除雪対応型	H=0.55m	組	2	
管明示ﾃｰﾌﾟ	φ50×5.0m	m	0.1	
	φ75×5.0m	m	29.5	
	φ100×5.0m	m		
	φ150×5.0m	m		
	合計	m	29	
埋設標識シート	W150×2倍	m	87	

労務

労務①	規格	単位	数量
仕切弁室設置工	H=0.45m	組	2
空気弁室設置工			
消火栓室設置工	H=0.55m	組	2
管明示ﾃｰﾌﾟ工	φ50×5.0m	m	0.6
	φ75×5.0m	m	87.0
	φ100×5.0m	m	
	φ150×5.0m	m	
ｼｰﾄ設置工		m	87.6

【HIVP】
工　種：配水管布設替工
工　区：A-1
区　分：補償

配管延長合計：　3.0m

管材費

材料名	規格	単位	数量	単延長	延長(m)
HIVP-RR L=5.0m/本 (定尺本数のみ)	φ40×5.0m	本			
	φ50×5.0m	本			
	φ75×5.0m	本			
	φ100×5.0m	本			
	φ125×5.0m	本			
	φ150×5.0m	本			
HIVP-RR L=5.0m/本 (切管本数のみ) ※切管調書より	φ40×5.0m	本			
	φ50×5.0m	本			
	φ75×5.0m	本			
	φ100×5.0m	本			
	φ125×5.0m	本			
	φ150×5.0m	本			
HIVP-RR L=5.0m/本 (切管本数のみ) ※切管調書より	φ40×5.0m	本			
	φ50×5.0m	本			
	φ75×5.0m	本			
	φ100×5.0m	本			
	φ125×5.0m	本			
	φ150×5.0m	本			
HIVP L=4.0m/本 ※切管調書より	φ40×4.0m	本	1		
	φ50×4.0m	本			
	φ75×4.0m	本	1		
	φ100×4.0m	本			
	φ125×4.0m	本			
	φ150×4.0m	本			
離脱防止金具					
PVﾒｶﾍﾞﾝﾄﾞ					
PCﾒｶﾍﾞﾝﾄﾞ					
VSﾒｶﾍﾞﾝﾄﾞ	φ75 × 45°	個	1		
	φ75 × 22° 1/2	個	1		
	φ40 × 45°	個	2		
ﾒｶﾁｰｽﾞ					
F付ﾒｶﾁｰｽﾞ					
PVﾒｶｼﾞｮｲﾝﾄ	φ75	個	1		
VSﾒｶｼﾞｮｲﾝﾄ					
PCﾒｶｼﾞｮｲﾝﾄ					
VAﾒｶｼﾞｮｲﾝﾄ	φ75	個	3		
VSﾒｶ片落管					
PVﾒｶ片落管	φ50 × φ40	個	1		
ﾌﾗﾝｼﾞ継手材(RF)					
ﾌﾗﾝｼﾞ継手材(GF)					
HI(TS)ｴﾙﾎﾞ					
HIｿｹｯﾄ					

労務

労務①	規格	単位	数量	労務②	規格	単位	数量
硬質塩化ﾋﾞﾆﾙ管 据付延長 (定尺延長のみ)	φ40	m		RR継手工	φ40	口	
	φ50	m			φ50	口	
	φ75	m			φ75	口	
	φ100	m			φ100	口	
	φ125	m			φ125	口	
	φ150	m			φ150	口	
硬質塩化ﾋﾞﾆﾙ管 据付延長 ※切管調書より	φ40	m		RR継手工 (甲切管数) ※切管調書より	φ40	口	
	φ50	m			φ50	口	
	φ75	m			φ75	口	
	φ100	m			φ100	口	
	φ125	m			φ125	口	
	φ150	m			φ150	口	
				硬質塩化ﾋﾞﾆﾙ管 切断工 ※切管調書より	φ40	口	
					φ50	口	
					φ75	口	
					φ100	口	
					φ125	口	
					φ150	口	
硬質塩化ﾋﾞﾆﾙ管 据付延長 (定尺延長のみ)	φ40	m	1.00	硬質塩化ﾋﾞﾆﾙ管 切断工 ※切管調書より	φ40	口	2
	φ50	m			φ50	口	
	φ75	m	2.00		φ75	口	3
	φ100	m			φ100	口	
	φ125	m			φ125	口	
	φ150	m			φ150	口	
RR継手工 離脱防止金具使用							
ﾎﾟﾘｴﾁﾚﾝ管 ﾒｶﾆｶﾙ継手工							
ﾎﾟﾘｴﾁﾚﾝ管 ﾒｶﾆｶﾙ継手工				ﾒｶﾆｶﾙ継手工			
ﾎﾟﾘｴﾁﾚﾝ管 ﾒｶﾆｶﾙ継手工	φ75	口	2				
	φ75	口	2				
	φ40	口	4	←φ50準用			
ﾎﾟﾘｴﾁﾚﾝ管 ﾒｶﾆｶﾙ継手工				ﾎﾟﾘｴﾁﾚﾝ管 ﾒｶﾆｶﾙ継手工			
ﾎﾟﾘｴﾁﾚﾝ管 ﾒｶﾆｶﾙ継手工				ﾌﾗﾝｼﾞ継手工			
ﾎﾟﾘｴﾁﾚﾝ管 ﾒｶﾆｶﾙ継手工	φ75	口	2				
ﾎﾟﾘｴﾁﾚﾝ管 ﾒｶﾆｶﾙ継手工							
ﾎﾟﾘｴﾁﾚﾝ管 ﾒｶﾆｶﾙ継手工							
ﾎﾟﾘｴﾁﾚﾝ管 ﾒｶﾆｶﾙ継手工	φ75	口	2				
ﾎﾟﾘｴﾁﾚﾝ管 ﾒｶﾆｶﾙ継手工				ﾒｶﾆｶﾙ継手工			
ﾎﾟﾘｴﾁﾚﾝ管 ﾒｶﾆｶﾙ継手工	φ50	口	1	ﾒｶﾆｶﾙ継手工 (ﾎﾟﾘｴﾁﾚﾝ管)	φ40 ↑φ50準用	口 口	1
TS継手工							
TS継手工							

労務集計表

名称	規格	単位	数量
硬質塩化ﾋﾞﾆﾙ管 据付工	φ40	m	1.0
	φ50	m	-
	φ75	m	2.0
	φ100	m	-
	φ125	m	-
	φ150	m	-
RR継手工	φ40	口	-
	φ50	口	-
	φ75	口	-
	φ100	口	-
	φ125	口	-
	φ150	口	-
RR継手工 離脱防止金具使用	φ40	口	-
	φ50	口	-
	φ75	口	-
	φ100	口	-
	φ125	口	-
	φ150	口	-
硬質塩化ﾋﾞﾆﾙ管 切断工	φ40	口	2
	φ50	口	-
	φ75	口	3
	φ100	口	-
	φ125	口	-
	φ150	口	-
ﾎﾟﾘｴﾁﾚﾝ管 ﾒｶﾆｶﾙ継手工	φ40(φ50準用)	口	5
	φ50	口	1
	φ75	口	8
	φ100	口	-
	φ125	口	-
	φ150	口	-
ﾒｶﾆｶﾙ継手工	φ40	口	-
	φ50	口	-
	φ75	口	-
	φ100	口	-
	φ125	口	-
	φ150	口	-
ﾌﾗﾝｼﾞ継手工	φ40	口	-
	φ50	口	-
	φ75	口	-
	φ100	口	-
	φ125	口	-
	φ150	口	-
TS継手工	φ40	口	-
	φ50	口	-
	φ75	口	-
	φ100	口	-
	φ125	口	-
	φ150	口	-
仕切弁設置工	φ40	基	-
	φ50	基	-
	φ75	基	-
	φ100	基	-
	φ125	基	-
	φ150	基	-
仕切弁室設置工			-
			-
			-
			-
			-
			-
消火栓設置工	地上式		
	地下式		
消火栓室設置			
管明示ﾃｰﾌﾟ工	φ40×5.0m	m	1.0
	φ50×5.0m	m	-
	φ75×5.0m	m	2.0
	φ100×5.0m	m	-
	φ125×5.0m	m	-
	φ150×5.0m	m	-
シート設置工		m	3.0

材料費

材料名	規格	単位	数量	規格
管明示ﾃｰﾌﾟ	φ40×5.0m	m	0.2	
	φ50×5.0m	m		
	φ75×5.0m	m	0.7	
	φ100×5.0m	m		
	φ125×5.0m	m		
	φ150×5.0m	m		
	合　計	m	0.9	
埋設標識シート	W150×2箱	枚	3	

労務

労務①	規格	単位	数量
管明示ﾃｰﾌﾟ工	φ40×5.0m	m	1.0
	φ50×5.0m	m	
	φ75×5.0m	m	2.0
	φ100×5.0m	m	
	φ125×5.0m	m	
	φ150×5.0m	m	
シート設置工		m	3.0

A-1 切管調書 1

EF受口付PEP φ75　　L= 5.00m

番号	甲 切	乙 切	布設延長 (m)	残管延長 (m)	切断数 (口)
1	0.50	4.30	4.80	0.20	2
2	1.30	0.50　0.50　0.70　1.30	4.30	0.70	5
3	1.90	0.80　1.60	4.30	0.70	3
計	3口		13.40m	1.60m	10口

切管本数　EF受口付PEP φ75　3本

A-1 切管調書 2

HIVP φ75　　L= 4.00m

番号	甲 切	乙 切	布設延長 (m)	残管延長 (m)	切断数 (口)
1		0.50　1.00　0.50	2.00	2.00	3
計			2.00m	2.00m	3口

切管本数　HIVP φ75　1本

A-1 切管調書 3

HIVP φ40　　L= 4.00m

番号	甲 切	乙 切	布設延長 (m)	残管延長 (m)	切断数 (口)
1		0.50 0.50	1.00	3.00	2
計			1.00m	3.00m	2口

切管本数　HIVP φ40　1本

A-1 切管調書 4

L=

番号	甲 切	乙 切	布設延長 (m)	残管延長 (m)	切断数 (口)
計			0.00m	0.00m	口

切管本数　0 φ0　本

【HIVP】
工　種：配水管布設替工
工　区：A-2
区　分：補償　　配管延長：　1.4m

管材費

材料名	規格	単位	数量	単延長	延長(m)
HIVP-RR	φ40×5.0m	本			
L=5.0m/本	φ50×5.0m	本			
(定尺本数のみ)	φ75×5.0m	本			
	φ100×5.0m	本			
	φ125×5.0m	本			
	φ150×5.0m	本			
HIVP-RR	φ40×5.0m	本			
L=5.0m/本	φ50×5.0m	本			
(切管本数のみ)	φ75×5.0m	本			
※切管調書より	φ100×5.0m	本			
	φ125×5.0m	本			
	φ150×5.0m	本			
HIVP-RR	φ40×5.0m	本			
L=5.0m/本	φ50×5.0m	本			
(切管本数のみ)	φ75×5.0m	本			
※切管調書より	φ100×5.0m	本			
	φ125×5.0m	本			
	φ150×5.0m	本			
HIVP	φ40×4.0m	本			
L=4.0m/本	φ50×4.0m	本	1		
※切管調書より	φ75×4.0m	本			
	φ100×4.0m	本			
	φ125×4.0m	本			
	φ150×4.0m	本			
離脱防止金具					
PVﾒｶﾍﾞﾝﾄﾞ					
PCﾒｶﾍﾞﾝﾄﾞ					
VSﾒｶﾍﾞﾝﾄﾞ	φ50 × 45	個	1		
ﾒｶﾁｰｽﾞ					
F付ﾒｶﾁｰｽﾞ					
PVﾒｶｼﾞｮｲﾝﾄ	φ50	個	1		
VSﾒｶｼﾞｮｲﾝﾄ					
PCﾒｶｼﾞｮｲﾝﾄ					
VSﾒｶ片落管	φ75 × φ50	個	1		
PVﾒｶ片落管					
ﾌﾗﾝｼﾞ継手材(RF)					
ﾌﾗﾝｼﾞ継手材(GF)					
HI(TS)ｴﾙﾎﾞ					
HIｿｹｯﾄ					

労務

労務①	規格	単位	数量	労務②	規格	単位	数量
硬質塩化ﾋﾞﾆﾙ管	φ40	m		RR継手工	φ40	口	
据付延長	φ50	m			φ50	口	
(定尺延長のみ)	φ75	m			φ75	口	
	φ100	m			φ100	口	
	φ125	m			φ125	口	
	φ150	m			φ150	口	
硬質塩化ﾋﾞﾆﾙ管	φ40	m		RR継手工	φ40	口	
据付延長	φ50	m		(甲切管数)	φ50	口	
※切管調書より	φ75	m		※切管調書より	φ75	口	
	φ100	m			φ100	口	
	φ125	m			φ125	口	
	φ150	m			φ150	口	
				硬質塩化ﾋﾞﾆﾙ管	φ40	口	
				切断工	φ50	口	
				※切管調書より	φ75	口	
					φ100	口	
					φ125	口	
					φ150	口	
硬質塩化ﾋﾞﾆﾙ管	φ40	m		硬質塩化ﾋﾞﾆﾙ管	φ40	口	
据付延長	φ50	m	1.40	切断工	φ50	口	2
(定尺延長のみ)	φ75	m		※切管調書より	φ75	口	
	φ100	m			φ100	口	
	φ125	m			φ125	口	
	φ150	m			φ150	口	
RR継手工							
離脱防止金具使用							
ﾎﾟﾘｴﾁﾚﾝ管							
ﾒｶﾆｶﾙ継手工							
ﾎﾟﾘｴﾁﾚﾝ管				ﾒｶﾆｶﾙ継手工			
ﾒｶﾆｶﾙ継手工							
ﾎﾟﾘｴﾁﾚﾝ管	φ50	口	2				
ﾒｶﾆｶﾙ継手工							
ﾎﾟﾘｴﾁﾚﾝ管				ﾎﾟﾘｴﾁﾚﾝ管			
ﾒｶﾆｶﾙ継手工				ﾒｶﾆｶﾙ継手工			
ﾎﾟﾘｴﾁﾚﾝ管				ﾌﾗﾝｼﾞ継手工			
ﾒｶﾆｶﾙ継手工							
ﾎﾟﾘｴﾁﾚﾝ管	φ50	口	2				
ﾒｶﾆｶﾙ継手工							
ﾎﾟﾘｴﾁﾚﾝ管							
ﾒｶﾆｶﾙ継手工							
ﾎﾟﾘｴﾁﾚﾝ管							
ﾒｶﾆｶﾙ継手工							
ﾎﾟﾘｴﾁﾚﾝ管	φ75	口	1	ﾒｶﾆｶﾙ継手工	φ50	口	1
ﾒｶﾆｶﾙ継手工							
ﾎﾟﾘｴﾁﾚﾝ管				ﾒｶﾆｶﾙ継手工			
ﾒｶﾆｶﾙ継手工				(ﾎﾟﾘｴﾁﾚﾝ管)			
TS継手工							
TS継手工							

労務集計表

名称	規格	単位	数量
硬質塩化ﾋﾞﾆﾙ管	φ40	m	-
据付工	φ50	m	1.4
	φ75	m	-
	φ100	m	-
	φ125	m	-
	φ150	m	-
RR継手工	φ40	口	-
	φ50	口	-
	φ75	口	-
	φ100	口	-
	φ125	口	-
	φ150	口	-
RR継手工	φ40	口	-
離脱防止金具使用	φ50	口	-
	φ75	口	-
	φ100	口	-
	φ125	口	-
	φ150	口	-
硬質塩化ﾋﾞﾆﾙ管	φ40	口	-
切断工	φ50	口	2
	φ75	口	-
	φ100	口	-
	φ125	口	-
	φ150	口	-
ﾎﾟﾘｴﾁﾚﾝ管	φ40	口	-
ﾒｶﾆｶﾙ継手工	φ50	口	5
	φ75	口	1
	φ100	口	-
	φ125	口	-
	φ150	口	-
ﾒｶﾆｶﾙ継手工	φ40	口	-
	φ50	口	-
	φ75	口	-
	φ100	口	-
	φ125	口	-
	φ150	口	-
ﾌﾗﾝｼﾞ継手工	φ40	口	-
	φ50	口	-
	φ75	口	-
	φ100	口	-
	φ125	口	-
	φ150	口	-
TS継手工	φ40	口	-
	φ50	口	-
	φ75	口	-
	φ100	口	-
	φ125	口	-
	φ150	口	-
仕切弁設置工	φ40	基	-
	φ50	基	-
	φ75	基	-
	φ100	基	-
	φ125	基	-
	φ150	基	-
仕切弁室設置工			-
			-
			-
			-
			-
			-
消火栓設置工	地上式		
	地下式		
消火栓室設置			
管明示ﾃｰﾌﾟ工	φ40×5.0m	m	-
	φ50×5.0m	m	1.4
	φ75×5.0m	m	-
	φ100×5.0m	m	-
	φ125×5.0m	m	-
	φ150×5.0m	m	-
ｼｰﾄ設置工		m	1.4

材料費

材料名	規格	単位	数量	規格
管明示ﾃｰﾌﾟ	φ40×5.0m	m		
	φ50×5.0m	m	0.3	
	φ75×5.0m	m		
	φ100×5.0m	m		
	φ125×5.0m	m		
	φ150×5.0m	m		
	合　計	m	0.3	
埋設標識ｼｰﾄ	W150×3箇	箇	1	

労務

労務①	規格	単位	数量
管明示ﾃｰﾌﾟ工	φ40×5.0m	m	
	φ50×5.0m	m	1.4
	φ75×5.0m	m	
	φ100×5.0m	m	
	φ125×5.0m	m	
	φ150×5.0m	m	
ｼｰﾄ設置工		m	1.4

A-2 切管調書 1

HIVP φ50　　L= 4.00m

番号	甲 切	乙 切	布設延長 (m)	残管延長 (m)	切断数 (口)
1		0.90 0.50	1.40	2.60	2
計			1.40m	2.60m	2口

切管本数　HIVP φ50　本

A-2 切管調書 2

L=

番号	甲 切	乙 切	布設延長 (m)	残管延長 (m)	切断数 (口)
計			0.00m	0.00m	口

切管本数　0 φ0　本

【HPPE】
工　種：配水管布設替工
工　区：A-3
区　分：補償

配管延長合計：　220.6m

管材料

材料名	規格	単位	数量	単延長	延長(m)
水道配水用PE管 EF受口付直管 (5m定尺のみ本数)	φ50×5.0m	本			
	φ75×5.0m	本			
	φ100×5.0m	本	37		
	φ150×5.0m	本			
水道配水用PE管 EF受口付直管 (切管のみ本数) ※切管調書より	φ50×5.0m	本			
	φ75×5.0m	本			
	φ100×5.0m	本	5		
	φ150×5.0m	本			
水道配水用PE管 EF受口付直管 (定尺＋切管)	φ50×5.0m	本			
	φ75×5.0m	本			
	φ100×5.0m	本	42		
	φ150×5.0m	本			
水道配水用PE管 乙管　L=5.0 ※切管調書より	φ50×5.0m	本			
	φ75×5.0m	本			
	φ100×5.0m	本			
	φ150×5.0m	本			
EFｿｹｯﾄ	φ100	個	1		
	φ75	個	1		
EFﾍﾞﾝﾄﾞ 両受	φ100 × 45°	個	10	0.38	3.80
EFﾍﾞﾝﾄﾞ 片受	φ100 × 45°	個	8	0.49	3.92
	φ100 × 11° 1/4	個	2	0.40	0.80
EF Sﾍﾞﾝﾄﾞ 片受					
EFﾁｰｽﾞ 両受	φ100 × φ75	個	2	0.13	0.26
	φ100 × φ50	個	1	0.13	0.13
EFﾁｰｽﾞ 片受					
EFﾚﾃﾞｭｰｻ 片受	φ100 × φ75	個	1	0.42	0.42
ﾚﾃﾞｭｰｻ ｽﾋﾟｺﾞｯﾄﾀｲﾌﾟ					
PE両挿口仕切弁 7.5K	φ100	基	2	0.83	1.66
	φ75	基	1	0.77	0.77
PE挿し口 鋳鉄製T字管 (GF形)	φ100 × φ75	個	1	0.82	0.82
消火栓 (地下式)	地下式(排気弁付)	基	1		
耐震補修弁 (レバー式)	φ75 × 150H	基	1		
ﾌﾗﾝｼﾞ継手材(ﾊﾞﾙﾁ)	φ75	組	2		

労務

労務①	規格	単位	数量	労務②	規格	単位	数量
PE管(融着接合) 据付延長 (定尺延長のみ)	φ50	m		PE管(融着接合) 継手工(1口) (5m定尺のみ)	φ50	口	
	φ75	m			φ75	口	
	φ100	m	185		φ100	口	37
	φ150	m			φ150	口	
PE管(融着接合) 据付延長 ※切管調書より	φ50	m		PE管(融着接合) 継手工(1口) (甲切管数) ※切管調書より	φ50	口	
	φ75	m			φ75	口	
	φ100	m	23.10		φ100	口	5
	φ150	m			φ150	口	
				PE管切断工 ※切管調書より	φ50	口	
					φ75	口	
					φ100	口	16
					φ150	口	
PE管(融着接合) 据付延長 ※切管調書より	φ50	m		PE管切断工 ※切管調書より	φ50	口	
	φ75	m			φ75	口	
	φ100	m			φ100	口	
	φ150	m			φ150	口	
PE管(融着接合) 継手工(2口)	φ100	箇所	1				
	φ75	箇所	1				
PE管(融着接合) 継手工(2口)	φ100	箇所	10				
PE管(融着接合) 継手工(1口)	φ100	口	8				
	φ100	口	2				
PE管(融着接合) 継手工(1口)							
PE管(融着接合) 継手工(2口)	φ100	箇所	2				
	φ100	箇所	1				
PE管(融着接合) 継手工(1口)							
PE管(融着接合) 継手工(1口)	φ100	口	1				
仕切弁設置工	φ100	基	2				
	φ75	基	1				
消火栓設置工	地下式	ヶ所	1				
ﾌﾗﾝｼﾞ継手工	φ75	口	1				

労務集計表

名称	規格	単位	数量
PE管(融着接合) 据付工	φ50	m	-
	φ75	m	0.7
	φ100	m	219.9
	φ150	m	-
PE管(融着接合) 継手工(1口)	φ50	口	-
	φ75	口	-
	φ100	口	53
	φ150	口	-
PE管(融着接合) 継手工(2口)	φ50	箇所	-
	φ75	箇所	1
	φ100	箇所	14
	φ150	箇所	-
PE管 切断工	φ50	口	-
	φ75	口	-
	φ100	口	16
	φ150	口	-
ﾒｶﾆｶﾙ継手工 (ﾎﾟﾘｴﾁﾚﾝ管)	φ50	口	-
	φ75	口	-
	φ100	口	-
	φ150	口	-
ﾌﾗﾝｼﾞ継手工	φ50	口	-
	φ75	口	1
	φ100	口	-
	φ150	口	-
仕切弁設置工	φ50	基	-
	φ75	基	1
	φ100	基	2
	φ150	基	-
仕切弁室設置工	H=0.45m	組	3
			-
			-
			-
			-
			-
不断水ﾊﾞﾙﾌﾞ設置工 (塩ﾋﾞ管用)			-
			-
			-
不断水連絡工			-
			-
			-
空気弁設置工		基	-
		基	-
空気弁室設置工			-
			-
			-
消火栓設置工	地上式	基	-
	地下式	基	1
消火栓室設置工	H=0.55m	組	1
			-
			-
管明示ﾃｰﾌﾟ工	φ50×5.0m	m	-
	φ75×5.0m	m	0.7
	φ100×5.0m	m	219.9
	φ150×5.0m	m	-
ｼｰﾄ設置工		m	220.6

材料

材料名	規格	単位	数量	規格
鋳鉄製仕切弁室 蓋FCD 除雪対応型	H=0.45m	組	3	φ100以下
空気弁室 蓋FCD 除雪対応型 ｺﾝｸﾘｰﾄﾎﾞｯｸｽ				
鋳鉄製消火栓室 蓋FCD 除雪対応型	H=0.55m	組	1	
管明示ﾃｰﾌﾟ	φ50×5.0m	m		
	φ75×5.0m	m	0.2	
	φ100×5.0m	m	103.6	
	φ150×5.0m	m		
	合計	m	103	
埋設標識ｼｰﾄ	W150×2枚	m	220	

労務

労務①	規格	単位	数量
仕切弁室設置工	H=0.45m	組	3
空気弁室設置工			
消火栓室設置工	H=0.55m	組	1
管明示ﾃｰﾌﾟ工	φ50×5.0m	m	
	φ75×5.0m	m	0.7
	φ100×5.0m	m	219.9
	φ150×5.0m	m	
ｼｰﾄ設置工		m	220.6

【HIVP】
工　種：配水管布設替工
工　区：A-3
区　分：補償　　配管延長：　3.5m

管材費

材料名	規格	単位	数量	単延長	延長(m)
HIVP-RR L=5.0m/本 (定尺本数のみ)	φ40×5.0m	本			
	φ50×5.0m	本			
	φ75×5.0m	本			
	φ100×5.0m	本			
	φ125×5.0m	本			
	φ150×5.0m	本			
HIVP-RR L=5.0m/本 (切管本数のみ) ※切管調書より	φ40×5.0m	本			
	φ50×5.0m	本			
	φ75×5.0m	本			
	φ100×5.0m	本			
	φ125×5.0m	本			
	φ150×5.0m	本			
HIVP-RR L=5.0m/本 (切管本数のみ) ※切管調書より	φ40×5.0m	本			
	φ50×5.0m	本			
	φ75×5.0m	本			
	φ100×5.0m	本			
	φ125×5.0m	本			
	φ150×5.0m	本			
HIVP L=4.0m/本 ※切管調書より	φ40×4.0m	本			
	φ50×4.0m	本			
	φ75×4.0m	本	1		
	φ100×4.0m	本	1		
	φ125×4.0m	本			
	φ150×4.0m	本			
離脱防止金具					
PVﾒｶﾍﾞﾝﾄﾞ	φ100 × 90°	個	1		
PCﾒｶﾍﾞﾝﾄﾞ					
VSﾒｶﾍﾞﾝﾄﾞ	φ100 × 90°	個	1		
ﾒｶﾁｰｽﾞ					
F付ﾒｶﾁｰｽﾞ					
PVﾒｶｼﾞｮｲﾝﾄ	φ75	個	1		
VSﾒｶｼﾞｮｲﾝﾄ					
PCﾒｶｼﾞｮｲﾝﾄ					
VSﾒｶ片落管					
PVﾒｶ片落管					
ﾌﾗﾝｼﾞ継手材(RF)					
ﾌﾗﾝｼﾞ継手材(GF)					
HI(TS)ｴﾙﾎﾞ					
HIｿｹｯﾄ					

労務

労務①	規格	単位	数量	労務②	規格	単位	数量
硬質塩化ﾋﾞﾆﾙ管 据付延長 (定尺延長のみ)	φ40	m		RR継手工	φ40	口	
	φ50	m			φ50	口	
	φ75	m			φ75	口	
	φ100	m			φ100	口	
	φ125	m			φ125	口	
	φ150	m			φ150	口	
硬質塩化ﾋﾞﾆﾙ管 据付延長 ※切管調書より	φ40	m		RR継手工 (甲切管数) ※切管調書より	φ40	口	
	φ50	m			φ50	口	
	φ75	m			φ75	口	
	φ100	m			φ100	口	
	φ125	m			φ125	口	
	φ150	m			φ150	口	
				硬質塩化ﾋﾞﾆﾙ管 切断工 ※切管調書より	φ40	口	
					φ50	口	
					φ75	口	
					φ100	口	
					φ125	口	
					φ150	口	
硬質塩化ﾋﾞﾆﾙ管 据付延長 (定尺延長のみ)	φ40	m		硬質塩化ﾋﾞﾆﾙ管 切断工 ※切管調書より	φ40	口	
	φ50	m			φ50	口	
	φ75	m	2.30		φ75	口	3
	φ100	m	1.20		φ100	口	1
	φ125	m			φ125	口	
	φ150	m			φ150	口	
RR継手工 離脱防止金具使用							
ﾎﾟﾘｴﾁﾚﾝ管 ﾒｶﾆｶﾙ継手工	φ100	口	2				
ﾎﾟﾘｴﾁﾚﾝ管 ﾒｶﾆｶﾙ継手工				ﾒｶﾆｶﾙ継手工			
ﾎﾟﾘｴﾁﾚﾝ管 ﾒｶﾆｶﾙ継手工	φ100	口	2				
ﾎﾟﾘｴﾁﾚﾝ管 ﾒｶﾆｶﾙ継手工				ﾎﾟﾘｴﾁﾚﾝ管 ﾒｶﾆｶﾙ継手工			
ﾎﾟﾘｴﾁﾚﾝ管 ﾒｶﾆｶﾙ継手工				ﾌﾗﾝｼﾞ継手工			
ﾎﾟﾘｴﾁﾚﾝ管 ﾒｶﾆｶﾙ継手工	φ75	口	2				
ﾎﾟﾘｴﾁﾚﾝ管 ﾒｶﾆｶﾙ継手工							
ﾎﾟﾘｴﾁﾚﾝ管 ﾒｶﾆｶﾙ継手工							
ﾎﾟﾘｴﾁﾚﾝ管 ﾒｶﾆｶﾙ継手工				ﾒｶﾆｶﾙ継手工			
ﾎﾟﾘｴﾁﾚﾝ管 ﾒｶﾆｶﾙ継手工				ﾒｶﾆｶﾙ継手工 (ﾎﾟﾘｴﾁﾚﾝ管)			
TS継手工							
TS継手工							

労務集計表

名称	規格	単位	数量
硬質塩化ﾋﾞﾆﾙ管 据付工	φ40	m	-
	φ50	m	-
	φ75	m	2.3
	φ100	m	1.2
	φ125	m	-
	φ150	m	-
RR継手工	φ40	口	-
	φ50	口	-
	φ75	口	-
	φ100	口	-
	φ125	口	-
	φ150	口	-
RR継手工 離脱防止金具使用	φ40	口	-
	φ50	口	-
	φ75	口	-
	φ100	口	-
	φ125	口	-
	φ150	口	-
硬質塩化ﾋﾞﾆﾙ管 切断工	φ40	口	-
	φ50	口	-
	φ75	口	3
	φ100	口	1
	φ125	口	-
	φ150	口	-
ﾎﾟﾘｴﾁﾚﾝ管 ﾒｶﾆｶﾙ継手工	φ40	口	-
	φ50	口	-
	φ75	口	2
	φ100	口	4
	φ125	口	-
	φ150	口	-
ﾒｶﾆｶﾙ継手工	φ40	口	-
	φ50	口	-
	φ75	口	-
	φ100	口	-
	φ125	口	-
	φ150	口	-
ﾌﾗﾝｼﾞ継手工	φ40	口	-
	φ50	口	-
	φ75	口	-
	φ100	口	-
	φ125	口	-
	φ150	口	-
TS継手工	φ40	口	-
	φ50	口	-
	φ75	口	-
	φ100	口	-
	φ125	口	-
	φ150	口	-
仕切弁設置工	φ40	基	-
	φ50	基	-
	φ75	基	-
	φ100	基	-
	φ125	基	-
	φ150	基	-
仕切弁室設置工			-
			-
			-
			-
			-
			-
消火栓設置工	地上式		
	地下式		
消火栓室設置			
管明示ﾃｰﾌﾟ工	φ40×5.0m	m	-
	φ50×5.0m	m	-
	φ75×5.0m	m	2.3
	φ100×5.0m	m	1.2
	φ125×5.0m	m	-
	φ150×5.0m	m	-
ｼｰﾄ設置工		m	3.5

材料費

材料名	規格	単位	数量	規格
管明示ﾃｰﾌﾟ	φ40×5.0m	m		
	φ50×5.0m	m		
	φ75×5.0m	m	0.8	
	φ100×5.0m	m	0.5	
	φ125×5.0m	m		
	φ150×5.0m	m		
	合計	m	1	
埋設標識ｼｰﾄ	W150×2倍	m	3	

労務

労務①	規格	単位	数量
管明示ﾃｰﾌﾟ工	φ40×5.0m	m	
	φ50×5.0m	m	
	φ75×5.0m	m	2.3
	φ100×5.0m	m	1.2
	φ125×5.0m	m	
	φ150×5.0m	m	
ｼｰﾄ設置工		m	3.5

A-3 切管調書 1

EF受口付PEP φ100　　L= 5.00m

番号	甲 切	乙 切	布設延長 (m)	残管延長 (m)	切断数 (口)
1	2.90	0.50　0.50　0.60　0.50	5.00	0.00	4
2	0.50	2.70　0.60　0.50　0.50	4.80	0.20	5
3	2.00	1.30　0.50　1.00	4.80	0.20	4
4	0.50	3.30	3.80	1.20	2
5	4.70		4.70	0.30	1
計	5口		23.10m	1.90m	16口

切管本数　EF受口付PEP φ100　5本

A-3 切管調書 2

HIVP φ100　　L= 4.00m

番号	甲 切	乙 切	布設延長 (m)	残管延長 (m)	切断数 (口)
1		1.20	1.20	2.80	1
計			1.20m	2.80m	1口

切管本数　HIVP φ100　1本

A-3 切管調書 3

HIVP φ75　　L= 4.00m

番号	甲 切	乙 切	布設延長 (m)	残管延長 (m)	切断数 (口)
1		1.30 0.50 0.50	2.30	1.70	3
計			2.30m	1.70m	3口

切管本数　HIVP φ75　1本

A-3 切管調書 4

L=

番号	甲 切	乙 切	布設延長 (m)	残管延長 (m)	切断数 (口)
計			0.00m	0.00m	口

切管本数　0 φ0　本

【HPPE】
工　種：配水管布設替工
工　区：A-4
区　分：補償

配管延長合計：　33.4m

管材料

材料名	規格	単位	数量	単延長	延長(m)
水道配水用PE管 EF受口付直管 (5m定尺のみ本数)	φ50×5.0m	本	5		
	φ75×5.0m	本			
	φ100×5.0m	本			
	φ150×5.0m	本			
水道配水用PE管 EF受口付直管 (切管のみ本数) ※切管調書より	φ50×5.0m	本	2		
	φ75×5.0m	本			
	φ100×5.0m	本			
	φ150×5.0m	本			
水道配水用PE管 EF受口付直管 (定尺＋切管)	φ50×5.0m	本	7		
	φ75×5.0m	本			
	φ100×5.0m	本			
	φ150×5.0m	本			
水道配水用PE管 乙管 L=5.0 ※切管調書より	φ50×5.0m	本			
	φ75×5.0m	本			
	φ100×5.0m	本			
	φ150×5.0m	本			
EFｿｹｯﾄ	φ50	個	2		
EFﾍﾞﾝﾄﾞ 両受	φ50 × 90°	個	3	0.31	0.93
EFﾍﾞﾝﾄﾞ 片受					
EF Sﾍﾞﾝﾄﾞ 両受					
EF Sﾍﾞﾝﾄﾞ 片受					
EFﾁｰｽﾞ 両受					
EFﾁｰｽﾞ 片受					
EFﾚﾃﾞｭｰｻ 片受					
ﾚﾃﾞｭｰｻ ｽﾋﾟｺﾞｯﾄﾀｲﾌﾟ					
PE両挿口仕切弁 7.5K	φ50	基	2	0.67	1.34
PE挿し口 鋳鉄製T字管 (GF形)					
消火栓 (地下式)					
耐震補修弁 (ﾚﾊﾞｰ式)					
ﾌﾗﾝｼﾞ継手材(ﾏﾙﾁ)					

労務

労務①	規格	単位	数量
PE管(融着接合) 据付延長 (定尺延長のみ)	φ50	m	25
	φ75	m	
	φ100	m	
	φ150	m	
PE管(融着接合) 据付延長 ※切管調書より	φ50	m	6.20
	φ75	m	
	φ100	m	
	φ150	m	
PE管(融着接合) 据付延長 ※切管調書より	φ50	m	
	φ75	m	
	φ100	m	
	φ150	m	
PE管(融着接合) 継手工(2口)	φ50	箇所	2
PE管(融着接合) 継手工(2口)	φ50	箇所	3
PE管(融着接合) 継手工(1口)			
PE管(融着接合) 継手工(2口)			
PE管(融着接合) 継手工(1口)			
PE管(融着接合) 継手工(2口)			
PE管(融着接合) 継手工(1口)			
PE管(融着接合) 継手工(1口)			
仕切弁設置工	φ50	基	2
消火栓設置工			
ﾌﾗﾝｼﾞ継手工			

労務②	規格	単位	数量
PE管(融着接合) 継手工(1口) (5m定尺のみ)	φ50	口	5
	φ75	口	
	φ100	口	
	φ150	口	
PE管(融着接合) 継手工(1口) (甲切管数) ※切管調書より	φ50	口	2
	φ75	口	
	φ100	口	
	φ150	口	
PE管切断工 ※切管調書より	φ50	口	5
	φ75	口	
	φ100	口	
	φ150	口	
PE管切断工 ※切管調書より	φ50	口	
	φ75	口	
	φ100	口	
	φ150	口	

労務集計表

名称	規格	単位	数量
PE管(融着接合) 据付工	φ50	m	33.4
	φ75	m	-
	φ100	m	-
	φ150	m	-
PE管(融着接合) 継手工(1口)	φ50	口	7
	φ75	口	-
	φ100	口	-
	φ150	口	-
PE管(融着接合) 継手工(2口)	φ50	箇所	5
	φ75	箇所	-
	φ100	箇所	-
	φ150	箇所	-
PE管 切断工	φ50	口	5
	φ75	口	-
	φ100	口	-
	φ150	口	-
ﾒｶﾆｶﾙ継手工 (ﾎﾟﾘｴﾁﾚﾝ管)	φ50	口	-
	φ75	口	-
	φ100	口	-
	φ150	口	-
ﾌﾗﾝｼﾞ継手工	φ50	口	-
	φ75	口	-
	φ100	口	-
	φ150	口	-
仕切弁設置工	φ50	基	2
	φ75	基	-
	φ100	基	-
	φ150	基	-
仕切弁室設置工	H=0.45m	組	2
不断水ﾊﾞﾙﾌﾞ設置工 (塩ﾋﾞ管用)			-
不断水連絡工			-
空気弁設置工		基	-
空気弁室設置工			-
消火栓設置工	地上式	基	-
	地下式	基	-
消火栓室設置工			-
管明示ﾃｰﾌﾟ工	φ50×5.0m	m	33.4
	φ75×5.0m	m	-
	φ100×5.0m	m	-
	φ150×5.0m	m	-
ｼｰﾄ設置工		m	33.4

材料

材料名	規格	単位	数量	規格
鋳鉄製仕切弁室 蓋FCD 除雪対応型	H=0.45m	組	2	φ100以下
空気弁室 蓋FCD 除雪対応型 ｺﾝｸﾘｰﾄﾎﾞｯｸｽ				
鋳鉄製消火栓室 蓋FCD 除雪対応型				
管明示ﾃｰﾌﾟ	φ50×5.0m	m	7.9	
	φ75×5.0m	m		
	φ100×5.0m	m		
	φ150×5.0m	m		
	合計	m	7	
埋設標識ｼｰﾄ	W150×2倍	m	33	

労務

労務①	規格	単位	数量
仕切弁室設置工	H=0.45m	組	2
空気弁室設置工			
消火栓室設置工			
管明示ﾃｰﾌﾟ工	φ50×5.0m	m	33.4
	φ75×5.0m	m	
	φ100×5.0m	m	
	φ150×5.0m	m	
ｼｰﾄ設置工		m	33.4

A-4 切管調書 1

EF受口付PEP φ50　　L= 5.00m

番号	甲 切	乙 切	布設延長 (m)	残管延長 (m)	切断数 (口)
1	1.50	1.30　0.50　0.50	3.80	1.20	4
2	2.40		2.40	2.60	1
計	2口		6.20m	3.80m	5口

切管本数　EF受口付PEP φ50　2本

A-4 切管調書 2

L=

番号	甲 切	乙 切	布設延長 (m)	残管延長 (m)	切断数 (口)
計			0.00m	0.00m	口

切管本数　0 φ0　本

【HPPE】
工　種：配水管布設替工
工　区：A-5
区　分：補償

配管延長合計：　53.9m

管材料

材料名	規格	単位	数量	単延長	延長(m)
水道配水用PE管 EF受口付直管 (5m定尺のみ本数)	φ50×5.0m	本			
	φ75×5.0m	本	9		
	φ100×5.0m	本			
	φ150×5.0m	本			
水道配水用PE管 EF受口付直管 (切管のみ本数) ※切管調書より	φ50×5.0m	本			
	φ75×5.0m	本	2		
	φ100×5.0m	本			
	φ150×5.0m	本			
水道配水用PE管 EF受口付直管 (定尺＋切管)	φ50×5.0m	本			
	φ75×5.0m	本	11		
	φ100×5.0m	本			
	φ150×5.0m	本			
水道配水用PE管 乙管 L=5.0 ※切管調書より	φ50×5.0m	本			
	φ75×5.0m	本			
	φ100×5.0m	本			
	φ150×5.0m	本			
EFｿｹｯﾄ	φ75	個	1		
EFﾍﾞﾝﾄﾞ 両受	φ75×45°	個	1	0.37	0.37
EFﾍﾞﾝﾄﾞ 片受	φ75×45°	個	3	0.48	1.44
EF Sﾍﾞﾝﾄﾞ 両受					
EF Sﾍﾞﾝﾄﾞ 片受					
EFﾁｰｽﾞ 両受	φ75×φ75	個	1	0.11	0.11
EFﾁｰｽﾞ 片受					
EFﾚﾃﾞｭｰｻ 片受					
ﾚﾃﾞｭｰｻ ｽﾋﾟｺﾞｯﾄﾀｲﾌﾟ					
PE両挿口仕切弁 7.5K	φ75	基	1	0.77	0.77
PE挿し口 鋳鉄製T字管 (GF形)					
消火栓 (地下式)					
耐震補修弁 (レバー式)					
ﾌﾗﾝｼﾞ継手材(ﾏﾙﾁ)					

労務

労務①	規格	単位	数量	労務②	規格	単位	数量
PE管(融着接合) 据付延長 (定尺延長のみ)	φ50	m		PE管(融着接合) 継手工(1口) (5m定尺のみ)	φ50	口	
	φ75	m	45		φ75	口	9
	φ100	m			φ100	口	
	φ150	m			φ150	口	
PE管(融着接合) 据付延長 ※切管調書より	φ50	m		PE管(融着接合) 継手工(1口) (甲切管数) ※切管調書より	φ50	口	
	φ75	m	6.30		φ75	口	2
	φ100	m			φ100	口	
	φ150	m			φ150	口	
				PE管切断工 ※切管調書より	φ50	口	
					φ75	口	4
					φ100	口	
					φ150	口	
PE管(融着接合) 据付延長 ※切管調書より	φ50	m		PE管切断工 ※切管調書より	φ50	口	
	φ75	m			φ75	口	
	φ100	m			φ100	口	
	φ150	m			φ150	口	
PE管(融着接合) 継手工(2口)	φ75	箇所	1				
PE管(融着接合) 継手工(2口)	φ75	箇所	1				
PE管(融着接合) 継手工(1口)	φ75	口	3				
PE管(融着接合) 継手工(2口)							
PE管(融着接合) 継手工(1口)							
PE管(融着接合) 継手工(2口)	φ75	箇所	1				
PE管(融着接合) 継手工(1口)							
PE管(融着接合) 継手工(1口)							
仕切弁設置工	φ75	基	1				
消火栓設置工							
ﾌﾗﾝｼﾞ継手工							

労務集計表

名称	規格	単位	数量
PE管(融着接合) 据付工	φ50	m	-
	φ75	m	53.9
	φ100	m	-
	φ150	m	-
PE管(融着接合) 継手工(1口)	φ50	口	-
	φ75	口	14
	φ100	口	-
	φ150	口	-
PE管(融着接合) 継手工(2口)	φ50	箇所	-
	φ75	箇所	3
	φ100	箇所	-
	φ150	箇所	-
PE管 切断工	φ50	口	-
	φ75	口	4
	φ100	口	-
	φ150	口	-
ﾒｶﾆｶﾙ継手工 (ﾎﾟﾘｴﾁﾚﾝ管)	φ50	口	-
	φ75	口	-
	φ100	口	-
	φ150	口	-
ﾌﾗﾝｼﾞ継手工	φ50	口	-
	φ75	口	-
	φ100	口	-
	φ150	口	-
仕切弁設置工	φ50	基	-
	φ75	基	1
	φ100	基	-
	φ150	基	-
仕切弁室設置工	H=0.45m	組	1
			-
			-
			-
			-
			-
不断水ﾊﾞﾙﾌﾞ設置工 (塩ﾋﾞ管用)			-
			-
			-
不断水連絡工			-
			-
			-
空気弁設置工		基	-
		基	-
空気弁室設置工			-
			-
			-
消火栓設置工	地上式	基	-
	地下式	基	-
消火栓室設置工			-
			-
			-
管明示ﾃｰﾌﾟ工	φ50×5.0m	m	-
	φ75×5.0m	m	53.9
	φ100×5.0m	m	-
	φ150×5.0m	m	-
ｼｰﾄ設置工		m	53.9

材料

材料名	規格	単位	数量	規格
鋳鉄製仕切弁室 蓋FCD 除雪対応型	H=0.45m	組	1	φ100以下
空気弁室 蓋FCD 除雪対応型 コンクリートﾎﾞｯｸｽ				
鋳鉄製消火栓室 蓋FCD 除雪対応型				
管明示ﾃｰﾌﾟ	φ50×5.0m	m		
	φ75×5.0m	m	18.3	
	φ100×5.0m	m		
	φ150×5.0m	m		
	合計	m	18	
埋設標識ｼｰﾄ	W150×2層	m	53	

労務

労務①	規格	単位	数量
仕切弁室設置工	H=0.45m	組	1
空気弁室設置工			
消火栓室設置工			
管明示ﾃｰﾌﾟ工	φ50×5.0m	m	
	φ75×5.0m	m	53.9
	φ100×5.0m	m	
	φ150×5.0m	m	
ｼｰﾄ設置工		m	53.9

A-5 切管調書 1

EF受口付PEP φ75　　L= 5.00m

番号	甲 切	乙 切	布設延長 (m)	残管延長 (m)	切断数 (口)
1	1.10	0.70　0.90	2.70	2.30	3
2	3.60		3.60	1.40	1
計	2口		6.30m	3.70m	4口

切管本数　EF受口付PEP φ75　2本

A-5 切管調書 2

L=

番号	甲 切	乙 切	布設延長 (m)	残管延長 (m)	切断数 (口)
計			0.00m	0.00m	口

切管本数　0 φ0　本

【HPPE】
工　種：配水管布設替工
工　区：A-6
区　分：補償

配管延長合計：　14.2m

管材料

材料名	規格	単位	数量	単延長	延長(m)
水道配水用PE管 EF受口付直管 (5m定尺のみ本数)	φ50×5.0m	本			
	φ75×5.0m	本	1		
	φ100×5.0m	本			
	φ150×5.0m	本			
水道配水用PE管 EF受口付直管 (切管のみ本数) ※切管調書より	φ50×5.0m	本			
	φ75×5.0m	本	2		
	φ100×5.0m	本			
	φ150×5.0m	本			
水道配水用PE管 EF受口付直管 (定尺＋切管)	φ50×5.0m	本			
	φ75×5.0m	本	3		
	φ100×5.0m	本			
	φ150×5.0m	本			
水道配水用PE管 乙管 L=5.0 ※切管調書より	φ50×5.0m	本			
	φ75×5.0m	本			
	φ100×5.0m	本			
	φ150×5.0m	本			
EFｿｹｯﾄ	φ75	個	1		
EFﾍﾞﾝﾄﾞ 両受	φ75×45°	個	3	0.37	1.11
EFﾍﾞﾝﾄﾞ 片受	φ75×45°	個	1	0.48	0.48
EF Sﾍﾞﾝﾄﾞ 両受					
EF Sﾍﾞﾝﾄﾞ 片受					
EFﾁｰｽﾞ 両受	φ75×φ75	個	1	0.11	0.11
EFﾁｰｽﾞ 片受					
EFﾚﾃﾞｭｰｻ 片受					
ﾚﾃﾞｭｰｻ ｽﾋﾟｺﾞｯﾄﾀｲﾌﾟ					
PE両挿口仕切弁 7.5K	φ75	基	2	0.77	1.54
PE挿し口 鋳鉄製T字管 (GF形)					
消火栓 (地下式)					
耐震補修弁 (ﾚﾊﾞｰ式)					
ﾌﾗﾝｼﾞ継手材(ﾏﾙﾁ)					

労務

労務①	規格	単位	数量
PE管(融着接合) 据付延長 (定尺延長のみ)	φ50	m	
	φ75	m	5
	φ100	m	
	φ150	m	
PE管(融着接合) 据付延長 ※切管調書より	φ50	m	
	φ75	m	6.00
	φ100	m	
	φ150	m	
PE管(融着接合) 据付延長 ※切管調書より	φ50	m	
	φ75	m	
	φ100	m	
	φ150	m	
PE管(融着接合) 継手工(2口)	φ75	箇所	1
PE管(融着接合) 継手工(2口)	φ75	箇所	3
PE管(融着接合) 継手工(1口)	φ75	口	1
PE管(融着接合) 継手工(2口)	φ75	箇所	1
PE管(融着接合) 継手工(2口)	φ75	箇所	1
PE管(融着接合) 継手工(1口)	φ75	口	1
PE管(融着接合) 継手工(1口)			
仕切弁設置工	φ75	基	2
消火栓設置工			
ﾌﾗﾝｼﾞ継手工			

労務②	規格	単位	数量
PE管(融着接合) 継手工(1口) (5m定尺のみ)	φ50	口	
	φ75	口	1
	φ100	口	
	φ150	口	
PE管(融着接合) 継手工(1口) (甲切管数) ※切管調書より	φ50	口	
	φ75	口	1
	φ100	口	
	φ150	口	
PE管切断工 ※切管調書より	φ50	口	
	φ75	口	4
	φ100	口	
	φ150	口	
PE管切断工 ※切管調書より	φ50	口	
	φ75	口	
	φ100	口	
	φ150	口	

労務集計表

名称	規格	単位	数量
PE管(融着接合) 据付工	φ50	m	-
	φ75	m	14.2
	φ100	m	-
	φ150	m	-
PE管(融着接合) 継手工(1口)	φ50	口	-
	φ75	口	3
	φ100	口	-
	φ150	口	-
PE管(融着接合) 継手工(2口)	φ50	箇所	-
	φ75	箇所	5
	φ100	箇所	-
	φ150	箇所	-
PE管 切断工	φ50	口	-
	φ75	口	4
	φ100	口	-
	φ150	口	-
ﾒｶﾆｶﾙ継手工 (ﾎﾟﾘｴﾁﾚﾝ管)	φ50	口	-
	φ75	口	-
	φ100	口	-
	φ150	口	-
ﾌﾗﾝｼﾞ継手工	φ50	口	-
	φ75	口	-
	φ100	口	-
	φ150	口	-
仕切弁設置工	φ50	基	-
	φ75	基	2
	φ100	基	-
	φ150	基	-
仕切弁室設置工	H=0.45m	組	2
不断水ﾊﾞﾙﾌﾞ設置工 (塩ﾋﾞ管用)			-
不断水連絡工			-
空気弁設置工		基	-
空気弁室設置工			-
消火栓設置工	地上式	基	-
	地下式	基	-
消火栓室設置工			-
管明示ﾃｰﾌﾟ工	φ50×5.0m	m	-
	φ75×5.0m	m	14.2
	φ100×5.0m	m	-
	φ150×5.0m	m	-
ｼｰﾄ設置工		m	14.2

材料

材料名	規格	単位	数量	規格
鋳鉄製仕切弁室 蓋FCD 除雪対応型	H=0.45m	組	2	φ100以下
空気弁室 蓋FCD 除雪対応型 コンクリートﾎﾞｯｸｽ				
鋳鉄製消火栓室 蓋FCD 除雪対応型				
管明示ﾃｰﾌﾟ	φ50×5.0m	m		
	φ75×5.0m	m	4.8	
	φ100×5.0m	m		
	φ150×5.0m	m		
	合計	m	4.8	
埋設標識ｼｰﾄ	W150×2倍	m	14	

労務

労務①	規格	単位	数量
仕切弁室設置工	H=0.45m	組	2
空気弁室設置工			
消火栓室設置工			
管明示ﾃｰﾌﾟ工	φ50×5.0m	m	
	φ75×5.0m	m	14.2
	φ100×5.0m	m	
	φ150×5.0m	m	
ｼｰﾄ設置工		m	14.2

【HIVP】
工　種：配水管布設替工
工　区：A-6
区　分：補償

工事延長：　5.3m
配管延長：　(5.3m)

管材費

材料名	規格	単位	数量	単延長	延長(m)
HIVP-RR	φ40×5.0m	本			
L=5.0m/本	φ50×5.0m	本			
(定尺本数のみ)	φ75×5.0m	本			
	φ100×5.0m	本			
	φ125×5.0m	本			
	φ150×5.0m	本			
HIVP-RR	φ40×5.0m	本			
L=5.0m/本	φ50×5.0m	本			
(切管本数のみ)	φ75×5.0m	本			
※切管調書より	φ100×5.0m	本			
	φ125×5.0m	本			
	φ150×5.0m	本			
HIVP-RR	φ40×5.0m	本			
L=5.0m/本	φ50×5.0m	本			
(切管本数のみ)	φ75×5.0m	本			
※切管調書より	φ100×5.0m	本			
	φ125×5.0m	本			
	φ150×5.0m	本			
HIVP	φ40×4.0m	本			
L=4.0m/本	φ50×4.0m	本			
※切管調書より	φ75×4.0m	本	2		
	φ100×4.0m	本			
	φ125×4.0m	本			
	φ150×4.0m	本			
離脱防止金具					
PVﾒｶﾍﾞﾝﾄﾞ	φ75 × 90°	個	2		
PCﾒｶﾍﾞﾝﾄﾞ					
VSﾒｶﾍﾞﾝﾄﾞ	φ75 × 90°	個	4		
ﾒｶﾁｰｽﾞ					
F付ﾒｶﾁｰｽﾞ					
PVﾒｶｼﾞｮｲﾝﾄ					
VSﾒｶｼﾞｮｲﾝﾄ					
PCﾒｶｼﾞｮｲﾝﾄ					
VSﾒｶ片落管					
PVﾒｶ片落管					
ﾌﾗﾝｼﾞ継手材(RF)					
ﾌﾗﾝｼﾞ継手材(GF)					
HI(TS)ｴﾙﾎﾞ					
HIｿｹｯﾄ					

労務

労務①	規格	単位	数量	労務②	規格	単位	数量
硬質塩化ﾋﾞﾆﾙ管	φ40	m		RR継手工	φ40	口	
据付延長	φ50	m			φ50	口	
(定尺延長のみ)	φ75	m			φ75	口	
	φ100	m			φ100	口	
	φ125	m			φ125	口	
	φ150	m			φ150	口	
硬質塩化ﾋﾞﾆﾙ管	φ40	m		RR継手工	φ40	口	
据付延長	φ50	m		(甲切管数)	φ50	口	
※切管調書より	φ75	m		※切管調書より	φ75	口	
	φ100	m			φ100	口	
	φ125	m			φ125	口	
	φ150	m			φ150	口	
				硬質塩化ﾋﾞﾆﾙ管	φ40	口	
				切断工	φ50	口	
				※切管調書より	φ75	口	
					φ100	口	
					φ125	口	
					φ150	口	
硬質塩化ﾋﾞﾆﾙ管	φ40	m		硬質塩化ﾋﾞﾆﾙ管	φ40	口	
据付延長	φ50	m		切断工	φ50	口	
(定尺延長のみ)	φ75	m	5.30	※切管調書より	φ75	口	5
	φ100	m			φ100	口	
	φ125	m			φ125	口	
	φ150	m			φ150	口	
RR継手工							
離脱防止金具使用							
ﾎﾟﾘｴﾁﾚﾝ管	φ75	口	4				
ﾒｶﾆｶﾙ継手工							
ﾎﾟﾘｴﾁﾚﾝ管				ﾒｶﾆｶﾙ継手工			
ﾒｶﾆｶﾙ継手工							
ﾎﾟﾘｴﾁﾚﾝ管	φ75	口	8				
ﾒｶﾆｶﾙ継手工							
ﾎﾟﾘｴﾁﾚﾝ管				ﾎﾟﾘｴﾁﾚﾝ管			
ﾒｶﾆｶﾙ継手工				ﾒｶﾆｶﾙ継手工			
ﾎﾟﾘｴﾁﾚﾝ管				ﾌﾗﾝｼﾞ継手工			
ﾒｶﾆｶﾙ継手工							
ﾎﾟﾘｴﾁﾚﾝ管							
ﾒｶﾆｶﾙ継手工							
ﾎﾟﾘｴﾁﾚﾝ管							
ﾒｶﾆｶﾙ継手工							
ﾎﾟﾘｴﾁﾚﾝ管				ﾒｶﾆｶﾙ継手工			
ﾒｶﾆｶﾙ継手工							
ﾎﾟﾘｴﾁﾚﾝ管				ﾒｶﾆｶﾙ継手工			
ﾒｶﾆｶﾙ継手工				(ﾎﾟﾘｴﾁﾚﾝ管)			
TS継手工							
TS継手工							

労務集計表

名称	規格	単位	数量
硬質塩化ﾋﾞﾆﾙ管	φ40	m	-
据付工	φ50	m	-
	φ75	m	5.3
	φ100	m	-
	φ125	m	-
	φ150	m	-
RR継手工	φ40	口	-
	φ50	口	-
	φ75	口	-
	φ100	口	-
	φ125	口	-
	φ150	口	-
RR継手工	φ40	口	-
離脱防止金具使用	φ50	口	-
	φ75	口	-
	φ100	口	-
	φ125	口	-
	φ150	口	-
硬質塩化ﾋﾞﾆﾙ管	φ40	口	-
切断工	φ50	口	-
	φ75	口	5
	φ100	口	-
	φ125	口	-
	φ150	口	-
ﾎﾟﾘｴﾁﾚﾝ管	φ40	口	-
ﾒｶﾆｶﾙ継手工	φ50	口	-
	φ75	口	12
	φ100	口	-
	φ125	口	-
	φ150	口	-
ﾒｶﾆｶﾙ継手工	φ40	口	-
	φ50	口	-
	φ75	口	-
	φ100	口	-
	φ125	口	-
	φ150	口	-
ﾌﾗﾝｼﾞ継手工	φ40	口	-
	φ50	口	-
	φ75	口	-
	φ100	口	-
	φ125	口	-
	φ150	口	-
TS継手工	φ40	口	-
	φ50	口	-
	φ75	口	-
	φ100	口	-
	φ125	口	-
	φ150	口	-
仕切弁設置工	φ40	基	-
	φ50	基	-
	φ75	基	-
	φ100	基	-
	φ125	基	-
	φ150	基	-
仕切弁室設置工			-
			-
			-
			-
			-
			-
消火栓設置工	地上式		
	地下式		
消火栓室設置			
管明示ﾃｰﾌﾟ工	φ40×5.0m	m	-
	φ50×5.0m	m	-
	φ75×5.0m	m	5.3
	φ100×5.0m	m	-
	φ125×5.0m	m	-
	φ150×5.0m	m	-
ｼｰﾄ設置工		m	5.3

材料費

材料名	規格	単位	数量	規格
管明示ﾃｰﾌﾟ	φ40×5.0m	m		
	φ50×5.0m	m		
	φ75×5.0m	m	1.8	
	φ100×5.0m	m		
	φ125×5.0m	m		
	φ150×5.0m	m		
	合計	m	1	
埋設標識ｼｰﾄ	W150×2箱	m	5	

労務

労務①	規格	単位	数量
管明示ﾃｰﾌﾟ工	φ40×5.0m	m	
	φ50×5.0m	m	
	φ75×5.0m	m	5.3
	φ100×5.0m	m	
	φ125×5.0m	m	
	φ150×5.0m	m	
ｼｰﾄ設置工		m	5.3

A-6 切管調書 1

EF受口付PEP φ75　　L= 5.00m

番号	甲 切	乙 切	布設延長 (m)	残管延長 (m)	切断数 (口)
1	1.00	1.20　0.50	2.70	2.30	3
2		3.30	3.30	1.70	1
計	1口		6.00m	4.00m	4口

切管本数　EF受口付PEP φ75　2本

A-6 切管調書 2

HIVP φ75　　L= 4.00m

番号	甲 切	乙 切	布設延長 (m)	残管延長 (m)	切断数 (口)
1		0.50　1.60　0.50　0.50	3.10	0.90	4
2		2.20	2.20	1.80	1
計			5.30m	2.70m	5口

切管本数　HIVP φ75　2本

【HPPE】
工　種：配水管布設替工
工　区：A-8
区　分：補償　　配管延長合計：　109.7m

管材料

材料名	規格	単位	数量	単延長	延長(m)
水道配水用PE管 EF受口付直管 (5m定尺のみ本数)	φ50×5.0m	本			
	φ75×5.0m	本	17		
	φ100×5.0m	本			
	φ150×5.0m	本			
水道配水用PE管 EF受口付直管 (切管のみ本数) ※切管調書より	φ50×5.0m	本		※B-2残管使用	
	φ75×5.0m	本	4		
	φ100×5.0m	本			
	φ150×5.0m	本			
水道配水用PE管 EF受口付直管 (定尺＋切管)	φ50×5.0m	本			
	φ75×5.0m	本	21		
	φ100×5.0m	本			
	φ150×5.0m	本			
水道配水用PE管 乙管 L=5.0 ※切管調書より	φ50×5.0m	本			
	φ75×5.0m	本			
	φ100×5.0m	本			
	φ150×5.0m	本			
EFｿｹｯﾄ	φ75	個	3		
EFﾍﾞﾝﾄﾞ 両受	φ75×90°	個	3	0.43	1.29
	φ75×45°	個	4	0.37	1.48
EFﾍﾞﾝﾄﾞ 片受	φ75×45°	個	2	0.48	0.96
EF Sﾍﾞﾝﾄﾞ 両受					
EF Sﾍﾞﾝﾄﾞ 片受					
EFﾁｰｽﾞ 両受	φ75×φ50	個	1	0.11	0.11
EFﾁｰｽﾞ 片受					
EFﾚﾃﾞｭｰｻ 片受					
ﾚﾃﾞｭｰｻ ｽﾋﾟｺﾞｯﾄﾀｲﾌﾟ					
PE両挿口仕切弁 7.5K	φ75	基	2	0.77	1.54
PE挿し口 鋳鉄製T字管 (GF形)	φ75×φ75	個	1	0.73	0.73
消火栓 (地下式)	地下式(排気弁付)	基	1		
耐震補修弁 (ﾚﾊﾞｰ式)	φ75×150H	基	1		
ﾌﾗﾝｼﾞ継手材(ﾏﾙﾁ)	φ75	組	2		

労務

労務①	規格	単位	数量
PE管(融着接合) 据付延長 (定尺延長のみ)	φ50	m	
	φ75	m	85
	φ100	m	
	φ150	m	
PE管(融着接合) 据付延長 ※切管調書より	φ50	m	
	φ75	m	18.60
	φ100	m	
	φ150	m	
PE管(融着接合) 継手工(2口)	φ75	箇所	3
PE管(融着接合) 継手工(2口)	φ75	箇所	3
	φ75	箇所	4
PE管(融着接合) 継手工(1口)	φ75	口	2
PE管(融着接合) 継手工(2口)	φ75	箇所	1
PE管(融着接合) 継手工(1口)			
PE管(融着接合) 継手工(1口)			
仕切弁設置工	φ75	基	2
消火栓設置工	地下式	ヶ所	1
ﾌﾗﾝｼﾞ継手工	φ75	口	1

労務②	規格	単位	数量
PE管(融着接合) 継手工(1口) (5m定尺のみ)	φ50	口	
	φ75	口	17
	φ100	口	
	φ150	口	
PE管(融着接合) 継手工(1口) (甲切管数) ※切管調書より	φ50	口	
	φ75	口	4
	φ100	口	
	φ150	口	
PE管切断工 ※切管調書より	φ50	口	
	φ75	口	12
	φ100	口	
	φ150	口	
PE管切断工 ※切管調書より	φ50	口	
	φ75	口	
	φ100	口	
	φ150	口	

労務集計表

名称	規格	単位	数量
PE管(融着接合) 据付工	φ50	m	-
	φ75	m	109.7
	φ100	m	-
	φ150	m	-
PE管(融着接合) 継手工(1口)	φ50	口	-
	φ75	口	23
	φ100	口	-
	φ150	口	-
PE管(融着接合) 継手工(2口)	φ50	箇所	-
	φ75	箇所	11
	φ100	箇所	-
	φ150	箇所	-
PE管 切断工	φ50	口	-
	φ75	口	12
	φ100	口	-
	φ150	口	-
ﾒｶﾆｶﾙ継手工 (ﾎﾟﾘｴﾁﾚﾝ管)	φ50	口	-
	φ75	口	-
	φ100	口	-
	φ150	口	-
ﾌﾗﾝｼﾞ継手工	φ50	口	-
	φ75	口	1
	φ100	口	-
	φ150	口	-
仕切弁設置工	φ50	基	-
	φ75	基	2
	φ100	基	-
	φ150	基	-
仕切弁室設置工	H=0.45m	組	2
不断水ﾊﾞﾙﾌﾞ設置工 (塩ﾋﾞ管用)			-
不断水連絡工			-
空気弁設置工		基	-
空気弁室設置工			-
消火栓設置工	地上式	基	-
	地下式	基	1
消火栓室設置工	H=0.55m	組	1
管明示ﾃｰﾌﾟ工	φ50×5.0m	m	-
	φ75×5.0m	m	109.7
	φ100×5.0m	m	-
	φ150×5.0m	m	-
ｼｰﾄ設置工		m	109.7

材料

材料名	規格	単位	数量	規格
鋳鉄製仕切弁室 蓋FCD 除雪対応型	H=0.45m	組	2	φ100以下
空気弁室 蓋FCD 除雪対応型 コンクリートﾎﾞｯｸｽ				
鋳鉄製消火栓室 蓋FCD 除雪対応型	H=0.55m	組	1	
管明示ﾃｰﾌﾟ	φ50×5.0m	m		
	φ75×5.0m	m	37.2	
	φ100×5.0m	m		
	φ150×5.0m	m		
	合計	m	37	
埋設標識ｼｰﾄ	W150×2m	枚	109	

労務

労務①	規格	単位	数量
仕切弁室設置工	H=0.45m	組	2
空気弁室設置工			
消火栓室設置工	H=0.55m	組	1
管明示ﾃｰﾌﾟ工	φ50×5.0m	m	
	φ75×5.0m	m	109.7
	φ100×5.0m	m	
	φ150×5.0m	m	
ｼｰﾄ設置工		m	109.7

A-8 切管調書 1

EF受口付PEP φ75　　L= 5.00m

番号	甲 切	乙 切	布設延長 (m)	残管延長 (m)	切断数 (口)
1	3.80	0.50	4.30	0.70	2
2	1.00	0.50 0.50 0.50 0.50 0.50	3.50	1.50	6
3		5.00	5.00	0.00	1
4	2.80		2.80	2.20	1
5	0.50	2.50	3.00	2.00	2
計	4口		18.60m	6.40m	12口

切管本数　EF受口付PEP φ75　5本

A-8 切管調書 2

L=

番号	甲 切	乙 切	布設延長 (m)	残管延長 (m)	切断数 (口)
計			0.00m	0.00m	口

切管本数　0 φ0　本

【HPPE】
工　種：配水管布設替工
工　区：A-9
区　分：補償

配管延長合計：　45.9m

管材料

材料名	規格	単位	数量	単延長	延長(m)
水道配水用PE管 EF受口付直管 (5m定尺のみ本数)	φ50×5.0m	本	7		
	φ75×5.0m	本			
	φ100×5.0m	本			
	φ150×5.0m	本			
水道配水用PE管 EF受口付直管 (切管のみ本数) ※切管調書より	φ50×5.0m	本	2		
	φ75×5.0m	本			
	φ100×5.0m	本			
	φ150×5.0m	本			
水道配水用PE管 EF受口付直管 (定尺＋切管)	φ50×5.0m	本	9		
	φ75×5.0m	本			
	φ100×5.0m	本			
	φ150×5.0m	本			
水道配水用PE管 乙管 L=5.0 ※切管調書より	φ50×5.0m	本			
	φ75×5.0m	本			
	φ100×5.0m	本			
	φ150×5.0m	本			
EFｿｹｯﾄ	φ50	個	2		
EFﾍﾞﾝﾄﾞ 両受	φ50 × 90°	個	3	0.31	0.93
EFﾍﾞﾝﾄﾞ 片受					
EF Sﾍﾞﾝﾄﾞ 両受					
EF Sﾍﾞﾝﾄﾞ 片受					
EFﾁｰｽﾞ 両受					
EFﾁｰｽﾞ 片受					
EFﾚﾃﾞｭｰｻ 片受					
ﾚﾃﾞｭｰｻ ｽﾋﾟｺﾞｯﾄﾀｲﾌﾟ					
PE両挿口仕切弁 7.5K	φ50	基	2	0.67	1.34
PE挿し口 鋳鉄製T字管 (GF形)					
消火栓 (地下式)					
耐震補修弁 (ﾚﾊﾞｰ式)					
ﾌﾗﾝｼﾞ継手材(ﾏﾙﾁ)					

労務

労務①	規格	単位	数量	労務②	規格	単位	数量
PE管(融着接合) 据付延長 (定尺延長のみ)	φ50	m	35	PE管(融着接合) 継手工(1口) (5m定尺のみ)	φ50	口	7
	φ75	m			φ75	口	
	φ100	m			φ100	口	
	φ150	m			φ150	口	
PE管(融着接合) 据付延長 ※切管調書より	φ50	m	8.70	PE管(融着接合) 継手工(1口) (甲切管数) ※切管調書より	φ50	口	2
	φ75	m			φ75	口	
	φ100	m			φ100	口	
	φ150	m			φ150	口	
				PE管切断工 ※切管調書より	φ50	口	6
					φ75	口	
					φ100	口	
					φ150	口	
PE管(融着接合) 据付延長 ※切管調書より	φ50	m		PE管切断工 ※切管調書より	φ50	口	
	φ75	m			φ75	口	
	φ100	m			φ100	口	
	φ150	m			φ150	口	
PE管(融着接合) 継手工(2口)	φ50	箇所	2				
PE管(融着接合) 継手工(2口)	φ50	箇所	3				
PE管(融着接合) 継手工(1口)							
PE管(融着接合) 継手工(2口)							
PE管(融着接合) 継手工(1口)							
PE管(融着接合) 継手工(2口)							
PE管(融着接合) 継手工(1口)							
PE管(融着接合) 継手工(1口)							
仕切弁設置工	φ50	基	2				
消火栓設置工							
ﾌﾗﾝｼﾞ継手工							

労務集計表

名称	規格	単位	数量
PE管(融着接合) 据付工	φ50	m	45.9
	φ75	m	-
	φ100	m	-
	φ150	m	-
PE管(融着接合) 継手工(1口)	φ50	口	9
	φ75	口	-
	φ100	口	-
	φ150	口	-
PE管(融着接合) 継手工(2口)	φ50	箇所	5
	φ75	箇所	-
	φ100	箇所	-
	φ150	箇所	-
PE管 切断工	φ50	口	6
	φ75	口	-
	φ100	口	-
	φ150	口	-
ﾒｶﾆｶﾙ継手工 (ﾎﾟﾘｴﾁﾚﾝ管)	φ50	口	-
	φ75	口	-
	φ100	口	-
	φ150	口	-
ﾌﾗﾝｼﾞ継手工	φ50	口	-
	φ75	口	-
	φ100	口	-
	φ150	口	-
仕切弁設置工	φ50	基	2
	φ75	基	-
	φ100	基	-
	φ150	基	-
仕切弁室設置工	H=0.45m	組	2
			-
			-
			-
			-
			-
不断水ﾊﾞﾙﾌﾞ設置工 (塩ﾋﾞ管用)			-
			-
			-
不断水連絡工			-
			-
			-
空気弁設置工		基	-
		基	-
空気弁室設置工			-
			-
			-
消火栓設置工	地上式	基	-
	地下式	基	-
消火栓室設置工			-
			-
			-
管明示ﾃｰﾌﾟ工	φ50×5.0m	m	45.9
	φ75×5.0m	m	-
	φ100×5.0m	m	-
	φ150×5.0m	m	-
ｼｰﾄ設置工		m	45.9

材料

材料名	規格	単位	数量	規格
鋳鉄製仕切弁室 蓋FCD 除雪対応型	H=0.45m	組	2	φ100以下
空気弁室 蓋FCD 除雪対応型 コンクリートﾎﾞｯｸｽ				
鋳鉄製消火栓室 蓋FCD 除雪対応型				
管明示ﾃｰﾌﾟ	φ50×5.0m	m	10.9	
	φ75×5.0m	m		
	φ100×5.0m	m		
	φ150×5.0m	m		
	合計	m	10	
埋設標識ｼｰﾄ	W150×2格	m	45	

労務

労務①	規格	単位	数量
仕切弁室設置工	H=0.45m	組	2
空気弁室設置工			
消火栓室設置工			
管明示ﾃｰﾌﾟ工	φ50×5.0m	m	45.9
	φ75×5.0m	m	
	φ100×5.0m	m	
	φ150×5.0m	m	
ｼｰﾄ設置工		m	45.9

A-9 切管調書 1

EF受口付PEP φ50　　L= 5.00m

番号	甲 切	乙 切	布設延長 (m)	残管延長 (m)	切断数 (口)
1	2.00	1.30　0.50　0.50	4.30	0.70	4
2	2.60	1.80	4.40	0.60	2
計	2口		8.70m	1.30m	6口

切管本数　EF受口付PEP φ50　2本

A-9 切管調書 2

L=

番号	甲 切	乙 切	布設延長 (m)	残管延長 (m)	切断数 (口)
計			0.00m	0.00m	口

切管本数　0 φ0　本

配管土工
補　償

【補償】配管土工数量集計表

工区及び路線名					A工区															
土工番号																				
工種	規格	単位	設計数量	数量集計	1式当り	1式														
As 舗装版切断	t=15cm以下	m	-	-		-		-		-		-		-		-		-		-
管路 舗装版掘削・積込	BH0.28m³ t=10cm以下	m2	-	-		-		-		-		-		-		-		-		-
As ｶﾞﾗ運搬	4tDT	m3	-	-		-		-		-		-		-		-		-		-
As ｶﾞﾗ処分		m3	-	-		-		-		-		-		-		-		-		-
管路掘削	BH0.28m³ 土砂	m3	-	-		-		-		-		-		-		-		-		-
残土運搬	4tDT	m3	-	-		-		-		-		-		-		-		-		-
残土処分		m3	-	-		-		-		-		-		-		-		-		-
管路埋戻	BH0.28m³ 保護砂	m3	156	156.6	156.60	156.6		-		-		-		-		-		-		-
管路埋戻	BH0.28m³ 山土	m3	-	-		-		-		-		-		-		-		-		-
下層路盤	RC-30 t=15cm	m2	-	-		-		-		-		-		-		-		-		-
上層路盤	M-30 t=12cm	m2	-	-		-		-		-		-		-		-		-		-
人力 As舗装工	再生密粒度As t=30mm	m2	-	-		-		-		-		-		-		-		-		-

【補償】配管土工数量集計表(A工区)

工区及び路線名				A-3		A-1		A-5		A-6		A-8		A-9		A-4		A-2		A-7	
土工番号				同埋土工①		同埋土工②		同埋土工②		同埋土工②		同埋土工②		同埋土工④		同埋土工⑤		同埋土工⑥		同埋土工⑦	
工種	規格	単位	数量集計	1m当り	延長 L= 218.1m	1m当り	延長 L= 83.9m	1m当り	延長 L= 53.0m	1m当り	延長 L= 12.0m	1m当り	延長 L= 105.0m	1m当り	延長 L= 42.0m	1m当り	延長 L= 31.5m	1m当り	延長 L= 77.0m	1m当り	延長 L= 39.3m
As 舗装版切断	t=15cm以下	m	-		-		-		-		-		-		-		-		-		-
管路 舗装版掘削・積込	BH0.28㎥ t=10cm以下	m2	-		-		-		-		-		-		-		-		-		-
As ｶﾞﾗ運搬	4tDT	m3	-		-		-		-		-		-		-		-		-		-
As ｶﾞﾗ処分		m3	-		-		-		-		-		-		-		-		-		-
管路掘削	BH0.28㎥ 土砂	m3	-		-		-		-		-		-		-		-		-		-
残土運搬	4tDT	m3	-		-		-		-		-		-		-		-		-		-
残土処分		m3	-		-		-		-		-		-		-		-		-		-
管路埋戻	BH0.28㎥ 保護砂	m3	156.6	0.26	56.7	0.24	20.1	0.24	12.7	0.24	2.9	0.24	25.2	0.21	8.8	0.22	6.9	0.20	15.4	0.20	7.9
管路埋戻	BH0.28㎥ 山土	m3	-		-		-		-		-		-		-		-		-		-
下層路盤	RC-30 t=15cm	m2	-		-		-		-		-		-		-		-		-		-
上層路盤	M-30 t=12cm	m2	-		-		-		-		-		-		-		-		-		-
人力 As舗装工	再生密粒度As t=30mm	m2	-		-		-		-		-		-		-		-		-		-

単位土工計算書

土工番号	同埋土工	

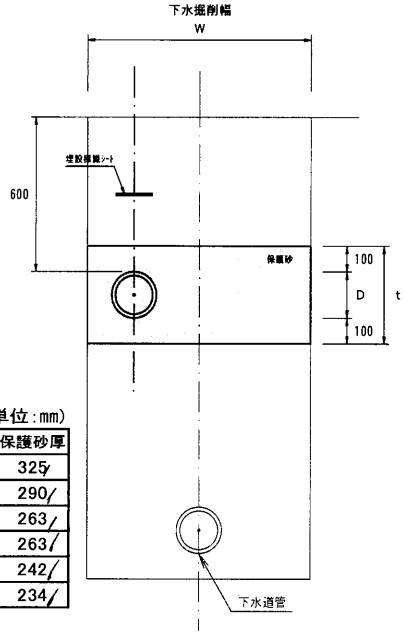

(単位:mm)

土工番号	管種	口径	管外径	管断面積	埋戻幅	保護砂厚
①	HPPE	100	125	12	850	325
②	HPPE	75	90	6	850	290
④	HPPE	50	63	3	800	263
⑤	HPPE	50	63	3	850	263
⑥	HPPE	30	42	1	850	242
⑦	HPPE	25	34	1	850	234

(1m当り)

土工番号	工　種	規　格	単位	算　式	数　量
同埋土工①	管路埋戻	BH0.28m³ ｽﾗｸﾞ砂	m3	(0.85×0.325−0.012)×1.00 =	0.26
同埋土工②	管路埋戻	BH0.28m³ ｽﾗｸﾞ砂	m3	(0.85×0.290−0.006)×1.00 =	0.24
同埋土工④	管路埋戻	BH0.28m³ ｽﾗｸﾞ砂	m3	(0.80×0.263−0.003)×1.00 =	0.21
同埋土工⑤	管路埋戻	BH0.28m³ ｽﾗｸﾞ砂	m3	(0.85×0.263−0.003)×1.00 =	0.22
同埋土工⑥	管路埋戻	BH0.28m³ ｽﾗｸﾞ砂	m3	(0.85×0.242−0.001)×1.00 =	0.20
同埋土工⑦	管路埋戻	BH0.28m³ ｽﾗｸﾞ砂	m3	(0.85×0.234−0.001)×1.00 =	0.20

公道下給水工
補　償

工　種：公道下給水工
工　区：A工区
区　分：補償

管材料

材料名	規格	単位	数量	単延長	延長(m)
止水機構付 EFｻﾄﾞﾙ	φ50×20	基	10		
	φ75×20	基	10		
	φ75×25	基	1		
	φ100×20	基	4		
HPPE L=4.0m/本 1種二層管	φ20×4.0m	本			
	φ25×4.0m	本			
	φ30×4.0m	本			
	φ40×4.0m	本			
HPPE L=5.0m/本 1種二層管	φ20×5.0m	本	8		
	φ25×5.0m	本	8		
	φ30×5.0m	本	16		
	φ40×5.0m	本			
EFｿｹｯﾄ	φ25	個	7		
	φ30	個	10		
EFｴﾙﾎﾞ	φ25 × 45°	個	4		
	φ30 × 45°	個	7		
	φ20 × 90°	個	72		
	φ30 × 90°	個	3		
EFﾚﾃﾞｭｰｻ	φ25 × 20	個	12		
	φ40 × 30	個	2		
ｽﾋﾟｺﾞｯﾄﾚﾃﾞｭｰｻ	φ50 × 40	個	2		
EFﾁｰｽﾞ	φ30 × 25	個	11		
	φ30 × 30	個	1		
ﾕﾆｵﾝ継手ﾛﾝｸﾞ ｽﾋﾟｺﾞｯﾄﾀｲﾌﾟ	φ25	個	2		
	φ30	個	6		
PE両挿し口付 ﾎﾞｰﾙ止水栓 ｽﾋﾟｺﾞｯﾄﾀｲﾌﾟ					
PE管用金属継手 PVｿｹｯﾄ ｲﾝｺｱ内蔵	φ20	個	36		
PE管用金属継手 PV片落ｿｹｯﾄ					
PE管用金属継手 PVｴﾙﾎﾞ					
ｿﾌﾄｼｰﾙ仕切弁 丸ﾊﾝﾄﾞﾙ(弁体ｺﾞﾑ)	φ25	基	1		
	φ30	基	3		

労務

労務①	規格	単位	数量	労務②	規格	単位	数量
分水栓建込工 PE管	φ50×20	箇所	10				
	φ75×20	箇所	10				
	φ75×25	箇所	1				
	φ100×20	箇所	4				
PE管(融着接合) 据付延長	φ20	m					
	φ25	m					
	φ30	m					
	φ40	m					
PE管(融着接合) 据付延長	φ20	m	36.00				
	φ25	m	30.00				
	φ30	m	79.00				
	φ40	m					
PE管(融着接合) 継手工(2口)	φ25	箇所	7				
	φ30	箇所	10				
PE管(融着接合) 継手工(2口)	φ25	箇所	4				
	φ30	箇所	7				
	φ20	箇所	72				
	φ30	箇所	3				
PE管(融着接合) 継手工(1口)	φ25	口	12	PE管(融着接合) 継手工(1口)	φ20	口	12
	φ40	口	2		φ30	口	2
PE管(融着接合) 継手工(2口)	φ30	箇所	11				
	φ30	箇所	1				
鋼管継手工 (ねじ込み接合)	φ25	口	2				
	φ30	口	6				
止水栓取付 (PP用)							
鋼管継手工 (ねじ込み接合)	φ20	箇所	72				
鋼管継手工 (ねじ込み接合)				鋼管継手工 (ねじ込み接合)			
鋼管継手工 (ねじ込み接合)							
小口径仕切弁設置 ※止水栓のみ取付準用	φ25	箇所	1				
	φ30	箇所	3				

労務集計表

名称	規格	単位	数量
分水栓建込工 PE管	φ50×20	箇所	10
	φ75×20	箇所	10
	φ75×25	箇所	1
	φ100×20	箇所	4
分水栓建込工 塩ﾋﾞ管			
分水栓建込工 鋳鉄管			
PE管(融着接合) 据付工	φ20	m	36.0
	φ25	m	30.0
	φ30	m	79.0
	φ40	m	-
PE管(融着接合) 継手工(2口)	φ20	箇所	72
	φ25	箇所	11
	φ30	箇所	32
	φ40	箇所	-
PE管(融着接合) 継手工(1口)	φ20	口	12
	φ25	口	12
	φ30	口	2
	φ40	口	2
鋼管継手工 (ねじ込み接合)	φ13	口	-
	φ16	口	-
	φ20	口	72
	φ25	口	2
	φ30	口	6
	φ40	口	-
硬質塩化ﾋﾞﾆﾙ管 据付工	φ13	m	-
	φ16	m	-
	φ20	m	-
	φ25	m	-
	φ30	m	-
	φ40	m	-
TS継手工	φ13	口	-
	φ16	口	-
	φ20	口	-
	φ25	口	-
	φ30	口	-
	φ40	口	-
止水栓取付 (VP用)	φ13	基	-
	φ16	基	-
	φ20	基	-
	φ25	基	-
	φ30	基	-
	φ40	基	-
止水栓取付 (PP用) ※筐取付含む	φ20	基	-
	φ25	基	-
	φ30	基	-
	φ40	基	-
小口径仕切弁設置 ※止水栓のみ取付準用	φ13	基	-
	φ16	基	-
	φ20	基	-
	φ25	基	1
	φ30	基	3
	φ40	基	-
仕切弁室設置工	H=0.45m	組	4

材料

材料名	規格	単位	数量	単延長	延長(m)
仕切弁室 蓋FCD 除雪対応型	H=0.45m	組	4		
止水栓ﾎﾞｯｸｽ φ100 蓋・枠FCD					
水道用識別ﾏｰｶｰ	MK-1W	個	25		

労務

労務①	規格	単位	数量
仕切弁室設置工	H=0.45m	組	4
筐取付			

給水工数量集計表(A工区)

工区	番号	給水番号	メーター口径	止水機構付EFサドル					HPPE				EFソケット				EF45° エルボ				EF90° エルボ		EF両受レデューサ						スピゴットレデューサ			EFチーズ				PVソケット(インコア内蔵)		SPユニオン継手ロング				小型ソフトシール仕切弁			仕切弁BOX	給水土工延長	給水管路延長
				φ100×20	φ75×20	φ75×25	φ50×20	φ50×25	φ20	φ25	φ30	φ40	φ20	φ25	φ30	φ40	φ20	φ25	φ30	φ40	φ20	φ30	φ25×20	φ30×20	φ30×25	φ40×30	φ50×30	φ50×40	φ50×40			φ20×20	φ25×25	φ30×25	φ30×30	φ20	φ25	φ20	φ25	φ30	φ40	φ25	φ30	φ40	H=450	(m)	(m)
A-8	1	給水(33)	φ13		1				1.00												2															1											
	2	給水(34)	φ13		1				1.00												2															1											
	3	給水(40)	φ13		1				1.00												2															1											
	4	給水(41)	φ13		1				1.00												2															1											
	5	給水(42)	φ13		1				1.00												2															1											
小計		5箇所			5				5.00												10															5											
A-9	1	給水(35)	φ13				1		1.00												2															1											
	2	給水(36)	φ13				1		1.00												2															1											
	3	給水(37)	φ13				1		1.00												2															1											
	4	給水(38)	φ13				1		1.00												2															1											
	5	給水(39)	φ13				1		1.00												2															1											
小計		5箇所					5		5.00												10															5											
合計		36箇所		4	10	1	10		36.00	30.00	79.00			7	10			4	7		72	3	12			2			2					11	1	36			2	6		1	3		4	116.3	79.0

給水工数量集計表(A工区)

工区	番号	給水番号	メーター口径	止水機構付EFサドル φ100×20	止水機構付EFサドル φ75×25	止水機構付EFサドル φ75×20	止水機構付EFサドル φ50×20	止水機構付EFサドル φ50×25	HPPE φ20	HPPE φ25	HPPE φ30	HPPE φ40	EFソケット φ20	EFソケット φ25	EFソケット φ30	EFソケット φ40	EF45°エルボ φ20	EF45°エルボ φ25	EF45°エルボ φ30	EF45°エルボ φ40	EF90°エルボ φ20	EF90°エルボ φ30	EF両受レデューサ φ25×20	EF両受レデューサ φ30×20	EF両受レデューサ φ30×25	EF両受レデューサ φ40×30	EF両受レデューサ φ50×30	EF両受レデューサ φ50×40	スピゴットレデューサ φ50×40			EFチーズ φ20×20	EFチーズ φ25×25	EFチーズ φ30×25	EFチーズ φ30×30	PVソケット(インコア内蔵) φ20	PVソケット(インコア内蔵) φ25	SPユニオン継手ロング φ20	SPユニオン継手ロング φ25	SPユニオン継手ロング φ30	SPユニオン継手ロング φ40	小型ソフトシール仕切弁 φ25	小型ソフトシール仕切弁 φ30	小型ソフトシール仕切弁 φ40	仕切弁BOX H=450	給水土工延長 (m)	給水管路延長 (m)
A-1	1	給水(1)	φ13		1				1.00												2														1											
	2	給水(2)	φ13		1				1.00												2														1											
小計		2箇所			2				2.00												4														2											
A-2		親管	—								79.00				10				7			3				1			1					11	1				6			3		3	77.0	79.0
																										1			1																	
	1	給水(3)	φ13						1.00												2		1												1											
	2	給水(4)	φ13						1.00												2		1												1											
	3	給水(5)	φ13						1.00												2		1												1											
	4	給水(6)	φ13						1.00												2		1												1											
	5	給水(7)	φ13						1.00												2		1												1											
	6	給水(8)	φ13						1.00												2		1												1											
	7	給水(9)	φ13						1.00												2		1												1											
	8	給水(10)	φ13						1.00												2		1												1											
	9	給水(11)	φ13						1.00												2		1												1											
	10	給水(12)	φ13						1.00												2		1												1											
	11	給水(13)	φ13						1.00												2		1												1											
小計		11箇所							11.00		79.00				10				7		22	3	11			2			2					11	1	11			6			3		3	77.0	79.0
A-3	1	給水(20)	φ13	1					1.00												2														1											
	2	給水(21)	φ13	1					1.00												2														1											
	3	給水(22)	φ13	1					1.00												2														1											
	4	給水(28)	φ13	1					1.00												2														1											
小計		4箇所		4					4.00												8														4											
A-4	1	給水(23)	φ13				1		1.00												2														1											
	2	給水(24)	φ13				1		1.00												2														1											
	3	給水(25)	φ13				1		1.00												2														1											
	4	給水(26)	φ13				1		1.00												2														1											
	5	給水(27)	φ13				1		1.00												2														1											
小計		5箇所					5		5.00												10														5											
A-5	1	給水(29)	φ13		1				1.00												2														1											
	2	給水(30)	φ13		1				1.00												2														1											
小計		2箇所			2				2.00												4														2											
A-6	1	給水(31)	φ13		1				1.00												2														1											
小計		1箇所			1				1.00												2														1											
A-7	1	給水(32)	φ13			1								7				4			2		1															2			1			1	39.3	39.3
										30.00																																					
									1.00																										1											
小計		1箇所				1			1.00	30.00				7				4			2		1												1			2			1			1	39.3	39.3

A-2工区

管路延長調書　HPPEφ30

種別		細別（計算式）	単位長	数量	延長
直管	標準管	N = 1 + 2 + 2 + 1 + 1 + 1	5.00	8	40.000
	切管用	L =			35.300
曲管	EF両受ﾁｰｽﾞ φ30×25	N = 11	0.040	11	0.440
	EF両受ﾁｰｽﾞ φ30×30	N = 1	0.040	1	0.040
	EF両受ﾍﾞﾝﾄﾞ φ30×45°	N = 7	0.040	7	0.280
	EF両受ﾍﾞﾝﾄﾞ φ30×90°	N = 3	0.050	3	0.150
	EF両受ﾚﾃﾞｭｰｻ φ40×30	N = 2	0.019	2	0.038
	EFｽﾋﾟｺﾞｯﾄﾚﾃﾞｭｰｻ φ50×40	N = 2	0.165	2	0.330
	SPﾕﾆｵﾝ継手ﾛﾝｸﾞ φ30	N = 6	0.374	6	2.244
ｿﾌﾄｼｰﾙ仕切弁 ﾏﾙﾊﾝﾄﾞﾙ（弁体ｺﾞﾑ）φ25		N = 3	0.064	3	0.192

管路延長	m 79.014
管路延長 丸め	m 79.0

A-7工区

管路延長調書　HPPEφ25

種別		細別（計算式）	単位長	数量	延長
直管	標準管	N = 6	5.00	6	30.000
	切管用	L =			9.100
曲管	EF両受ﾍﾞﾝﾄﾞ φ25×45°	N = 4	0.032	4	0.128
	EF両受ﾍﾞﾝﾄﾞ φ25×90°	N = 2	0.046	2	0.092
	EFﾚﾃﾞｭｰｻ φ25×20	N = 1	0.016	1	0.016

仮設管取出し工
補　償

【HIVP】
工　種：仮設管取出し工
工　区：
区　分：補償

工事延長：　7.7m
配管延長：　(7.2m)

管材費

材料名	規格	単位	数量	単延長	延長(m)
HIVP-RR L=5.0m/本 (定尺本数のみ)	φ40×5.0m	本			
	φ50×5.0m	本			
	φ75×5.0m	本			
	φ100×5.0m	本			
	φ125×5.0m	本			
	φ150×5.0m	本			
HIVP-RR L=5.0m/本 (切管本数のみ) ※切管調書より	φ40×5.0m	本			
	φ50×5.0m	本			
	φ75×5.0m	本			
	φ100×5.0m	本			
	φ125×5.0m	本			
	φ150×5.0m	本			
HIVP-RR L=5.0m/本 (切管本数のみ) ※切管調書より	φ40×5.0m	本			
	φ50×5.0m	本			
	φ75×5.0m	本			
	φ100×5.0m	本			
	φ125×5.0m	本			
	φ150×5.0m	本			
HIVP L=4.0m/本 ※切管調書より	φ40×4.0m	本			
	φ50×4.0m	本			
	φ75×4.0m	本	2		
	φ100×4.0m	本			
	φ125×4.0m	本			
	φ150×4.0m	本			
離脱防止金具					
PVﾒｶﾍﾞﾝﾄﾞ					
PCﾒｶﾍﾞﾝﾄﾞ					
VSﾒｶﾍﾞﾝﾄﾞ	φ75 × 90°	個	8		
F付ﾒｶﾁｰｽﾞ					
PVﾒｶｼﾞｮｲﾝﾄ					
VSﾒｶｼﾞｮｲﾝﾄ					
ﾒｶﾌﾗﾝｼﾞ短管	φ75	個	2		
ﾒｶﾌﾗﾝｼﾞ異径短管					
ｿﾌﾄｼｰﾙ仕切弁 7.5K	φ75	基	2	0.24	0.48
不断水ﾊﾞﾙﾌﾞ (塩ﾋﾞ管用)	φ100	基	1		
	φ75	基	1		
不断水割丁字管 (塩ﾋﾞ管用) 弁体なし	φ100×75	基	1		
	φ75×75	基	1		
不断水割丁字管 (石綿管用) 弁体付き					
不断水割丁字管 (PE管用) 弁体付き					
ﾌﾗﾝｼﾞ継手材(RF)	φ75	組	4		

労務

労務①	規格	単位	数量	労務②	規格	単位	数量
硬質塩化ﾋﾞﾆﾙ管 据付延長 (定尺延長のみ)	φ40	m		RR継手工	φ40	口	
	φ50	m			φ50	口	
	φ75	m			φ75	口	
	φ100	m			φ100	口	
	φ125	m			φ125	口	
	φ150	m			φ150	口	
硬質塩化ﾋﾞﾆﾙ管 据付延長 ※切管調書より	φ40	m		RR継手工 (甲切管数) ※切管調書より	φ40	口	
	φ50	m			φ50	口	
	φ75	m			φ75	口	
	φ100	m			φ100	口	
	φ125	m			φ125	口	
	φ150	m			φ150	口	
				硬質塩化ﾋﾞﾆﾙ管 切断工 ※切管調書より	φ40	口	
					φ50	口	
					φ75	口	
					φ100	口	
					φ125	口	
					φ150	口	
硬質塩化ﾋﾞﾆﾙ管 据付延長 (定尺延長のみ)	φ40	m		硬質塩化ﾋﾞﾆﾙ管 切断工 ※切管調書より	φ40	口	
	φ50	m			φ50	口	
	φ75	m	7.20		φ75	口	10
	φ100	m			φ100	口	
	φ125	m			φ125	口	
	φ150	m			φ150	口	
RR継手工 離脱防止金具使用							
ﾎﾟﾘｴﾁﾚﾝ管 ﾒｶﾆｶﾙ継手工							
ﾎﾟﾘｴﾁﾚﾝ管 ﾒｶﾆｶﾙ継手工				ﾒｶﾆｶﾙ継手工			
ﾎﾟﾘｴﾁﾚﾝ管 ﾒｶﾆｶﾙ継手工	φ75	口	16				
ﾎﾟﾘｴﾁﾚﾝ管 ﾒｶﾆｶﾙ継手工				ﾌﾗﾝｼﾞ継手工			
ﾎﾟﾘｴﾁﾚﾝ管 ﾒｶﾆｶﾙ継手工							
ﾎﾟﾘｴﾁﾚﾝ管 ﾒｶﾆｶﾙ継手工							
ﾎﾟﾘｴﾁﾚﾝ管 ﾒｶﾆｶﾙ継手工	φ75	口	2	ﾌﾗﾝｼﾞ継手工	φ75	口	2
ﾎﾟﾘｴﾁﾚﾝ管 ﾒｶﾆｶﾙ継手工				ﾌﾗﾝｼﾞ継手工			
仕切弁設置工	φ75	基	2				
不断水ﾊﾞﾙﾌﾞ設置 (塩ﾋﾞ管用)	φ100	基	1				
	φ75	基	1				
不断水連絡工 (塩ﾋﾞ管用)	φ100×75	箇所	1				
	φ75×75	箇所	1				
不断水連絡工 (石綿管用)							
不断水連絡工 (鋳鉄管用)							

労務集計表

名称	規格	単位	数量
硬質塩化ﾋﾞﾆﾙ管 据付工	φ40	m	-
	φ50	m	-
	φ75	m	7.2
	φ100	m	-
	φ125	m	-
	φ150	m	-
RR継手工	φ40	口	-
	φ50	口	-
	φ75	口	-
	φ100	口	-
	φ125	口	-
	φ150	口	-
RR継手工 離脱防止金具使用	φ40	口	-
	φ50	口	-
	φ75	口	-
	φ100	口	-
	φ125	口	-
	φ150	口	-
硬質塩化ﾋﾞﾆﾙ管 切断工	φ40	口	-
	φ50	口	-
	φ75	口	10
	φ100	口	-
	φ125	口	-
	φ150	口	-
ﾎﾟﾘｴﾁﾚﾝ管 ﾒｶﾆｶﾙ継手工	φ40	口	-
	φ50	口	-
	φ75	口	18
	φ100	口	-
	φ125	口	-
	φ150	口	-
ﾒｶﾆｶﾙ継手工	φ40	口	-
	φ50	口	-
	φ75	口	-
	φ100	口	-
	φ125	口	-
	φ150	口	-
ﾌﾗﾝｼﾞ継手工	φ40	口	-
	φ50	口	-
	φ75	口	2
	φ100	口	-
	φ125	口	-
	φ150	口	-
TS継手工	φ40	口	-
	φ50	口	-
	φ75	口	-
	φ100	口	-
	φ125	口	-
	φ150	口	-
仕切弁設置工	φ40	基	-
	φ50	基	-
	φ75	基	2
	φ100	基	-
	φ125	基	-
	φ150	基	-
不断水ﾊﾞﾙﾌﾞ設置 (塩ﾋﾞ管用)	φ100	基	1
	φ75	基	1
不断水連絡工 (塩ﾋﾞ管用)	φ100×75	箇所	1
	φ75×75	箇所	1
不断水連絡工 (石綿管用)			
不断水連絡工 (PE管用)			
仕切弁室設置工	H=0.75m	組	4
			-
			-
			-
			-
			-
管明示ﾃｰﾌﾟ工	φ40×5.0m	m	-
	φ50×5.0m	m	-
	φ75×5.0m	m	7.2
	φ100×5.0m	m	-
	φ125×5.0m	m	-
	φ150×5.0m	m	-
ｼｰﾄ設置工		m	7.2

材料費

材料名	規格	単位	数量	規格
鋳鉄製仕切弁室 蓋FCD 除雪対応型	H=0.75m	組	4	φ100以下
管明示ﾃｰﾌﾟ	φ40×5.0m	m		
	φ50×5.0m	m		
	φ75×5.0m	m	2.4	
	φ100×5.0m	m		
	φ125×5.0m	m		
	φ150×5.0m	m		
	合計	m	2	
埋設標識シート	W150×2倍	m	7	

労務

労務①	規格	単位	数量
仕切弁室設置工	H=0.75m	組	4
管明示ﾃｰﾌﾟ工	φ40×5.0m	m	
	φ50×5.0m	m	
	φ75×5.0m	m	7.2
	φ100×5.0m	m	
	φ125×5.0m	m	
	φ150×5.0m	m	
ｼｰﾄ設置工		m	7.2

切管調書 1

HIVP φ75　　L= 4.00m

番号	甲 切	乙 切	布設延長 (m)	残管延長 (m)	切断数 (口)
1		0.50 0.50 1.20 0.50 0.50 0.50	3.70	0.30	6
2		2.00 0.50 0.50 0.50	3.50	0.50	4
計			7.20m	0.80m	10口

切管本数　HIVP φ75　2本

切管調書 2

L=

番号	甲 切	乙 切	布設延長 (m)	残管延長 (m)	切断数 (口)
計			0.00m	0.00m	口

切管本数　0 φ0　本

仮設取出し土工
補　償

仮設取出し土工数量集計表

舗装構成					市道As		市道As											
土工番号					仮設取出し土工①		仮設取出し土工②											
工種	規格	単位	設計数量	数量集計	1箇所当り	1箇所	1箇所当り	1箇所										
As 舗装版切断	t=15cm以下	m	16	16.0	8.00	8.0	8.00	8.0		–		–		–		–		–
管路 舗装版掘削・積込	BH0.28m³ t=10cm以下	m2	8	8.0	4.00	4.0	4.00	4.0		–		–		–		–		–
As ｶﾞﾗ運搬	4tDT	m3	0.4	0.4	0.20	0.2	0.20	0.2		–		–		–		–		–
As ｶﾞﾗ処分		m3	0.4	0.4	0.20	0.2	0.20	0.2		–		–		–		–		–
管路掘削	BH0.28m³ 土砂	m3	8	8.5	4.26	4.3	4.16	4.2		–		–		–		–		–
残土運搬	4tDT	m3	8	8.5	4.26	4.3	4.16	4.2		–		–		–		–		–
残土処分		m3	8	8.5	4.26	4.3	4.16	4.2		–		–		–		–		–
管路埋戻	BH0.28m³ 真砂	m3	2	2.3	1.24	1.2	1.14	1.1		–		–		–		–		–
管路埋戻	BH0.28m³ 山土	m3	4	4.0	2.00	2.0	2.00	2.0		–		–		–		–		–
下層路盤	t=15cm	m2	8	8.0	4.00	4.0	4.00	4.0		–		–		–		–		–
上層路盤	t=12cm	m2	8	8.0	4.00	4.0	4.00	4.0		–		–		–		–		–
人力 As舗装工(車道・路肩)	再生密粒度As t=30mm	m2	8	8.0	4.00	4.0	4.00	4.0		–		–		–		–		–

仮設配管取出し土工計算書

土工番号	仮設取出し①	道路区分	市道As	舗装構成	市道As	埋設深	Dp=0.9m

掘削断面図

HPPE φ150

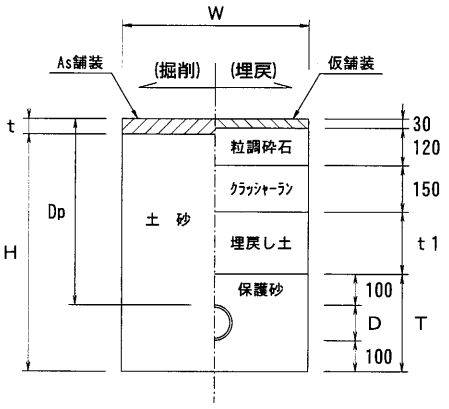

W	掘削幅	2000
t	既設舗装版厚	50
H	掘 削 深	1064
t1	埋戻し厚	500
D	管外径	114
T	保護砂厚	314

掘削平面図

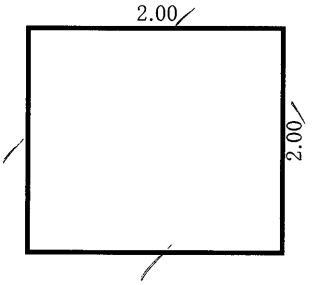

※太線:舗装切断箇所

(1箇所当り)

工 種	規 格	単位	算 式	数 量
As 舗装版切断	t=15cm以下	m	2.00×4 =	8.00
管路 舗装版掘削・積込	BH0.28㎥ t=10cm以下	m2	2.00×2.00 =	4.00
As ｶﾞﾗ運搬	4tDT	m3	2.00×0.05×2.00 =	0.20
As ｶﾞﾗ処分		m3	0.2 =	0.20
管路掘削	BH0.28㎥ 土砂	m3	2.00×1.064×2.00 =	4.26
残土運搬	4tDT	m3	2.00×1.064×2.00 =	4.26
残土処分		m3	2.00×1.064×2.00 =	4.26
管路埋戻	BH0.28㎥ 真砂	m3	(2.00×0.314-0.010)×2.00 =	1.24
管路埋戻	BH0.28㎥ 山土	m3	2.00×0.50×2.00 =	2.00
下層路盤	t=15cm	m2	2.00×2.00 =	4.00
上層路盤	t=12cm	m2	2.00×2.00 =	4.00
人力 As舗装工	再生密粒度As t=30mm	m2	2.00×2.00 =	4.00
				-
				-
				-
				-
				-
				-
				-
				-

仮設配管取出し土工計算書

土工番号	仮設取出し②	道路区分	市道As	舗装構成	市道As	埋設深	Dp=0.9m

掘削断面図

VPφ75

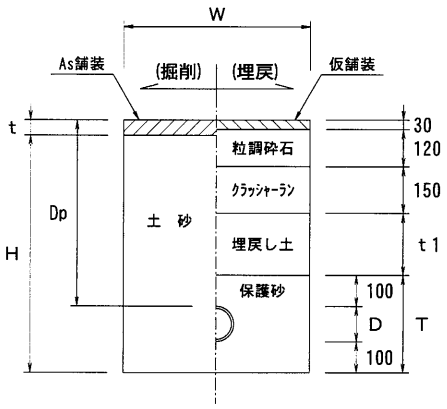

W	掘削幅	2000
t	既設舗装版厚	50
H	掘 削 深	1039
t1	埋戻し厚	500
D	管外径	89
T	保護砂厚	289

掘削平面図

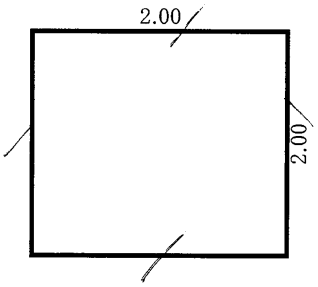

※太線：舗装切断箇所

(1箇所当り)

工　種	規　格	単位	算　式	数　量
As 舗装版切断	t=15cm以下	m	2.00×4 =	8.00
管路 舗装版掘削・積込	BH0.28㎥ t=10cm以下	m2	2.00×2.00 =	4.00
As ｶﾞﾗ運搬	4tDT	m3	2.00×0.05×2.00 =	0.20
As ｶﾞﾗ処分		m3	0.2 =	0.20
管路掘削	BH0.28㎥ 土砂	m3	2.00×1.039×2.00 =	4.16
残土運搬	4tDT	m3	2.00×1.039×2.00 =	4.16
残土処分		m3	2.00×1.039×2.00 =	4.16
管路埋戻	BH0.28㎥ 真砂	m3	(2.00×0.289-0.006)×2.00 =	1.14
管路埋戻	BH0.28㎥ 山土	m3	2.00×0.50×2.00 =	2.00
下層路盤	t=15cm	m2	2.00×2.00 =	4.00
上層路盤	t=12cm	m2	2.00×2.00 =	4.00
人力 As舗装工	再生密粒度As t=30mm	m2	2.00×2.00 =	4.00
				-
				-
				-
				-
				-
				-
				-
				-

仮設配管工

補　償

仮設配管工(補償)

SUS レンタル管数量集計表 (レンタル期間 120日間)

【材 料】

名　称	口径	形　状	単位	数　量	備　考
直 管	G50A	4m U×S	本	5	
直 管	G50A	2m U×S	本	19	
直 管	G50A	1m U×S	本	4	
直 管	G50A	0.5m U×S	本	1	
撤去用直管	G50A	0.25m U×S	本	2	
フレキ管	G50A	1m U×S	本	2	
ボールバルブ	G50A	U×S	基	2	
取出短管	G50A	20A U×S	本	10	
接続短管	G50A	U×U	本	1	
ストッパー	G50A		個	96	
直 管	G80A	4m U×S	本	78	
直 管	G80A	2m U×S	本	68	
直 管	G80A	1m U×S	本	22	
直 管	G80A	0.5m U×S	本	10	
直 管	G80A	0.3m U×S	本	10	
撤去用直管	G80A	0.25m U×S	本	7	
フレキ管	G80A	1m U×S	本	20	
エルボ	G80A	90° U×S	個	27	
エルボ	G80A	45° U×S	個	3	
チーズ	G80A	80×50U	個	1	
チーズ	G80A	80×80U	基	7	
マルチジョイント	G80A	S×MJ	個	3	
ボールバルブ	G80A	U×S	個	9	
取出短管	G80A	20A U×S	本	16	
取出短管	G80A	25A U×S	本	3	
レジューサー	G80A	×50 S×S	個	1	
接続短管	G80A	U×U	本	2	
G型消火栓	G80A	×65(露出用)	基	5	

運搬費		10t 往復	台	1	

仮設配管工(補償)

SUS レンタル管数量集計表 (レンタル期間 120日間)

【労 務】 設置

名 称	規 格	単位	数 量	備 考
ステンレス鋼管布設工	G50A	m	65.0	
ステンレス鋼管布設工	G80A	m	509.8	
グロージョイント継手工	G50A	口	48	
グロージョイント継手工	G80A	口	292	
マルチジョイント継手工	G80A	口	3	
仮設バルブ設置工	G50A	基	2	
仮設バルブ設置工	G80A	基	9	
取出短管設置工	G50A	箇所	10	
取出短管設置工	G80A	箇所	19	
仮設消火栓設置工(単口)	G80A	基	5	

【労 務】 撤去

名 称	規 格	単位	数 量	備 考
ステンレス鋼管撤去工	G50A	m	65.0	
ステンレス鋼管撤去工	G80A	m	509.8	
グロージョイント継手撤去工	G50A	口	48	
グロージョイント継手撤去工	G80A	口	292	
マルチジョイント継手撤去工	G80A	口	3	
仮設バルブ撤去工	G50A	基	2	
仮設バルブ撤去工	G80A	基	9	
取出短管撤去工	G50A	箇所	10	
取出短管撤去工	G80A	箇所	19	
仮設消火栓撤去工(単口)	G80A	基	5	

仮設配管工

補　償

工　種 ： 給水管仮設工
工　区 ：

【管材料】

資材名	規格	単位	数量
ポリエチレン管 水道用二層管 1種	φ20	m	341.0
	φ25	m	89.0
PE 鋼管用 めねじ付ソケット	φ20	個	33
PE 鋼管用 おねじ付ソケット	φ20	個	33
PE チーズ	φ20 × φ20	個	3
PE 径違いチーズ	φ25 × φ20	個	2
PE 径違いソケット	φ25 × φ20	個	2
ニップル (仮設用)	φ20	個	37
フレキ (仮設用)	φ20	個	34
給水用青銅製バルブ	φ20	個	34
不凍バルブ			
低温作動弁			
片ナット ユニオン			
メーター用 保温カバー			

【労務】据付・接続

労務①	規格	単位	数量	労務②	規格	単位	数量
ポリエチレン管 据付工	φ20	m	341.0				
	φ25	m	89.0				
鋼管継手工 (ねじ込み接合)	φ20	口	33	ポリエチレン管 継手工	φ20	口	33
鋼管継手工 (ねじ込み接合)	φ20	口	33	ポリエチレン管 継手工	φ20	口	33
ポリエチレン管 継手工	φ20	口	6	ポリエチレン管 継手工	φ20	口	3
ポリエチレン管 継手工	φ25	口	4	ポリエチレン管 継手工	φ20	口	2
ポリエチレン管 継手工	φ25	口	2	ポリエチレン管 継手工	φ20	口	2
鋼管継手工 (ねじ込み接合)	φ20	口	34				
鋼管継手工 (ねじ込み接合)	φ20	口	68				

【労務】撤去

労務①	規格	単位	数量	労務②	規格	単位	数量
ポリエチレン管 撤去工	φ20	m	341.0				
	φ25	m	89.0				
鋼管継手取外工 (ねじ込み接合)	φ20	口	33	ポリエチレン管 継手取外し工	φ20	口	33
鋼管継手取外工 (ねじ込み接合)	φ20	口	33	ポリエチレン管 継手取外し工	φ20	口	33
ポリエチレン管 継手取外し工	φ20	口	6	ポリエチレン管 継手取外し工	φ20	口	3
ポリエチレン管 継手取外し工	φ25	口	4	ポリエチレン管 継手取外し工	φ20	口	2
ポリエチレン管 継手取外し工	φ25	口	2	ポリエチレン管 継手取外し工	φ20	口	2
鋼管継手取外工 (ねじ込み接合)	φ20	口	34				
鋼管継手取外工 (ねじ込み接合)	φ20	口	68				

労務集計表

名称	規格	単位	数量
ポリエチレン管 据付工	φ20	m	341.0
	φ25	m	89.0
	φ30	m	-
	φ40	m	-
	φ50	m	-
ポリエチレン管 継手工	φ20	口	79
	φ25	口	6
	φ30	口	-
	φ40	口	-
	φ50	口	-
鋼管継手工 (ねじ込み接合)	φ20	口	168
	φ25	口	-
	φ30	口	-
	φ40	口	-
	φ50	口	-
ポリエチレン管 撤去工	φ20	m	341.0
	φ25	m	89.0
	φ30	m	-
	φ40	m	-
	φ50	m	-
ポリエチレン管 継手撤去工	φ20	口	79
	φ25	口	6
	φ30	口	-
	φ40	口	-
	φ50	口	-
鋼管継手取外工 (ねじ込み接合)	φ20	口	168
	φ25	口	-
	φ30	口	-
	φ40	口	-
	φ50	口	-

仮設給水材料集計一覧表

工区	番号	給水番号	メーター口径	ポリエチレン管 水道用二層管 1種 φ20 m	ポリエチレン管 水道用二層管 1種 φ25 m	PE鋼管用 めねじソケット φ20 個	PE鋼管用 めねじソケット φ25 個	PE鋼管用 おねじソケット φ20 個	PE鋼管用 おねじソケット φ25 個	PEチーズ φ20×20 個	PEチーズ φ25×25 個	PE径違いチーズ φ25×20 個	PE径違いチーズ φ30×20 個	PE径違いソケット φ25×20 個	PE径違いソケット φ30×20 個	ニップル 20A 個	ニップル 25A 個	フレキ 20A 個	フレキ 25A 個	給水用青銅製バルブ φ20 個	給水用青銅製バルブ φ25 個	備考
A-5		給水(29)	φ13	10.0		1		1								1		1		1		
		給水(30)	φ13																			閉栓中
小 計			2戸	10.0		1		1								1		1		1		
A-6		給水(31)	φ13	10.0		1		1								1		1		1		
小 計			1戸	10.0		1		1								1		1		1		
A-7		給水(32)	φ13		50.0	1		1						1		1		1		1		
小 計			1戸		50.0	1		1						1		1		1		1		
A-8		給水(33)	φ13	5.0		1		1								1		1		1		
		給水(34)	φ13	2.0		1		1								1		1		1		
		給水(40)	φ13																			閉栓中
		給水(41)	φ13	12.0		1		1								1		1		1		
		給水(42)	φ13	7.0		1		1								1		1		1		
小 計			5戸	26.0		4		4								4		4		4		
A-9		給水(35)	φ13	5.0		1		1								1		1		1		
		給水(36)	φ13	5.0		1		1								1		1		1		
		給水(37)	φ13	5.0		1		1								1		1		1		
		給水(38)	φ13	4.0		1		1								1		1		1		
		給水(39)	φ13	6.0		1		1								1		1		1		
小 計			5戸	25.0		5		5								5		5		5		
合 計			35戸	341.0	89.0	33		33		3		2		2		34		34		34		

仮設給水材料集計一覧表

工区	番号	給水番号	メーター口径	ポリエチレン管 水道用二層管 1種 φ20 m	ポリエチレン管 水道用二層管 1種 φ25 m	PE鋼管用 めねじソケット φ20 個	PE鋼管用 めねじソケット φ25 個	PE鋼管用 おねじソケット φ20 個	PE鋼管用 おねじソケット φ25 個	PEチーズ φ20×20 個	PEチーズ φ25×25 個	PE径違いチーズ φ25×20 個	PE径違いチーズ φ30×20 個	PE径違いソケット φ25×20 個	PE径違いソケット φ30×20 個	ニップル 20A 個	ニップル 25A 個	フレキ 20A 個	フレキ 25A 個	給水用青銅製バルブ φ20 個	給水用青銅製バルブ φ25 個	備考
A-1		給水(1)	φ13	5.0		1		1								1		1		1		
		給水(2)	φ13	3.0		1		1								1		1		1		
		親管①		24.0						1												工区外
		給水(44)	φ13	8.0		1		1								1		1		1		工区外
		給水(45)	φ13	1.0		1		1								1		1		1		工区外
		親管②		13.0						1												工区外
		給水(46)	φ13	1.0		1		1								1		1		1		工区外
		給水(49)	φ13	23.0		1		1								1		1		1		
小 計			6戸	78.0		6		6		2						7		7		7		
A-2		親管③		19.0						1												
		給水(4)	φ13	1.0		1		1								1		1		1		
		給水(13)	φ13	52.0		1		1								1		1		1		
		給水(5)	φ13	21.0		1		1								1		1		1		
小 計			3戸	93.0		3		3		1						3		3		3		
B-2		親管④			39.0							2		1								
		給水(17)	φ13	4.0		1		1								1		1		1		
		給水(18)	φ13	5.0		1		1								1		1		1		
		給水(19)	φ13	1.0		1		1								1		1		1		
小 計			3戸	10.0	39.0	3		3				2		1		3		3		3		
A-3		給水(20)	φ13	5.0		1		1								1		1		1		
		給水(21)	φ13	7.0		1		1								1		1		1		
		給水(22)	φ13	18.0		1		1								1		1		1		
		給水(28)	φ13	6.0		1		1								1		1		1		
小 計			4戸	36.0		4		4								4		4		4		
A-4		給水(23)	φ13	7.0		1		1								1		1		1		
		給水(24)	φ13	8.0		1		1								1		1		1		
		給水(25)	φ13	11.0		1		1								1		1		1		
		給水(26)	φ13	16.0		1		1								1		1		1		
		給水(27)	φ13	11.0		1		1								1		1		1		
小 計			5戸	53.0		5		5								5		5		5		

数 量 計 算 書

単 独

配水管布設工

単　独

【HPPE】
工　種：配水管布設工
工　区：B-1
区　分：単独

配管延長合計：　45.6m

管材料

材料名	規格	単位	数量	単延長	延長(m)
水道配水用PE管 EF受口付直管 (5m定尺のみ本数)	φ50×5.0m	本			
	φ75×5.0m	本	8		
	φ100×5.0m	本			
	φ150×5.0m	本			
水道配水用PE管 EF受口付直管 (切管のみ本数) ※切管調書より	φ50×5.0m	本			
	φ75×5.0m	本	1		
	φ100×5.0m	本			
	φ150×5.0m	本			
水道配水用PE管 EF受口付直管 (定尺＋切管)	φ50×5.0m	本			
	φ75×5.0m	本	9		
	φ100×5.0m	本			
	φ150×5.0m	本			
水道配水用PE管 乙管 L=5.0 ※切管調書より	φ50×5.0m	本			
	φ75×5.0m	本			
	φ100×5.0m	本			
	φ150×5.0m	本			
EFソケット	φ75	個	1		
EFベンド 両受	φ75 × 45°	個	2	0.37	0.74
EFベンド 片受	φ75 × 45°	個	2	0.48	0.96
EF Sベンド 片受					
EFチーズ 両受					
EFチーズ 片受					
EFレデューサ 片受					
レデューサ スピゴットタイプ					
EFキャップ 片受					
PE両挿口仕切弁 7.5K					
PE挿し口 鋳鉄製T字管 (GF形)					
消火栓 (地下式)					
耐震補修弁 (レバー式)					
メカキャップ (PE管用)					
フランジ継手材(マルチ)					

労務

労務①	規格	単位	数量	労務②	規格	単位	数量
PE管(融着接合) 据付延長 (定尺延長のみ)	φ50	m		PE管(融着接合) 継手工(1口) (5m定尺のみ)	φ50	口	
	φ75	m	40		φ75	口	8
	φ100	m			φ100	口	
	φ150	m			φ150	口	
PE管(融着接合) 据付延長 ※切管調書より	φ50	m		PE管(融着接合) 継手工(1口) (甲切管数) ※切管調書より	φ50	口	
	φ75	m	3.90		φ75	口	1
	φ100	m			φ100	口	
	φ150	m			φ150	口	
				PE管切断工 ※切管調書より	φ50	口	
					φ75	口	4
					φ100	口	
					φ150	口	
PE管(融着接合) 据付延長 ※切管調書より	φ50	m		PE管切断工 ※切管調書より	φ50	口	
	φ75	m			φ75	口	
	φ100	m			φ100	口	
	φ150	m			φ150	口	
PE管(融着接合) 継手工(2口)	φ75	箇所	1				
PE管(融着接合) 継手工(2口)	φ75	箇所	2				
PE管(融着接合) 継手工(1口)	φ75	口	2				
PE管(融着接合) 継手工(1口)							
PE管(融着接合) 継手工(2口)							
PE管(融着接合) 継手工(1口)							
PE管(融着接合) 継手工(1口)							
PE管(融着接合) 継手工(1口)							
仕切弁設置工							
消火栓設置工							
フランジ継手工							
メカニカル継手工 (ポリエチレン管)							

労務集計表

名称	規格	単位	数量
PE管(融着接合) 据付工	φ50	m	-
	φ75	m	45.6
	φ100	m	-
	φ150	m	-
PE管(融着接合) 継手工(1口)	φ50	口	-
	φ75	口	11
	φ100	口	-
	φ150	口	-
PE管(融着接合) 継手工(2口)	φ50	箇所	-
	φ75	箇所	3
	φ100	箇所	-
	φ150	箇所	-
PE管 切断工	φ50	口	-
	φ75	口	4
	φ100	口	-
	φ150	口	-
メカニカル継手工 (ポリエチレン管)	φ50	口	-
	φ75	口	-
	φ100	口	-
	φ150	口	-
フランジ継手工	φ50	口	-
	φ75	口	-
	φ100	口	-
	φ150	口	-
仕切弁設置工	φ50	基	-
	φ75	基	-
	φ100	基	-
	φ150	基	-
仕切弁室設置工			-
不断水バルブ設置工 (塩ビ管用)			-
不断水連絡工			-
空気弁設置工	φ20	基	-
	φ25	基	-
空気弁室設置工			-
消火栓設置工	地上式	基	-
	地下式	基	-
消火栓室設置工			-
管明示テープ工	φ50×5.0m	m	-
	φ75×5.0m	m	45.6
	φ100×5.0m	m	-
	φ150×5.0m	m	-
シート設置工		m	45.6

材料

材料名	規格	単位	数量	規格
鋳鉄製仕切弁室 蓋FCD 除害対応型				
空気弁室 蓋FCD 除害対応型 コンクリートボックス				
鋳鉄製消火栓室 蓋FCD 除害対応型				
管明示テープ	φ50×5.0m	m		
	φ75×5.0m	m	15.5	
	φ100×5.0m	m		
	φ150×5.0m	m		
	合計	m	15.5	
埋設標識シート	W150×2m	m	45	

労務

労務①	規格	単位	数量
仕切弁室設置工			
空気弁室設置工			
消火栓室設置工			
管明示テープ工	φ50×5.0m	m	
	φ75×5.0m	m	45.6
	φ100×5.0m	m	
	φ150×5.0m	m	
シート設置工		m	45.6

B-1 切管調書 1

EF受口付PEP φ75　　L= 5.00m

番号	甲 切	乙 切	布設延長 (m)	残管延長 (m)	切断数 (口)
1	0.90	0.60　1.70　0.70	3.90	1.10	4
計	1口		3.90m	1.10m	4口

切管本数　EF受口付PEP φ75　1本

B-1 切管調書 2

L=

番号	甲 切	乙 切	布設延長 (m)	残管延長 (m)	切断数 (口)
計			0.00m	0.00m	口

切管本数　0 φ0　本

【HPPE】
工　種：配水管布設工
工　区：B-2
区　分：補償

配管延長合計：　81.9m

管材料

材料名	規格	単位	数量	単延長	延長(m)
水道配水用PE管 EF受口付直管 (5m定尺のみ本数)	φ50×5.0m	本			
	φ75×5.0m	本	12		
	φ100×5.0m	本			
	φ150×5.0m	本			
水道配水用PE管 EF受口付直管 (切管のみ本数) ※切管調書より	φ50×5.0m	本			
	φ75×5.0m	本	4		
	φ100×5.0m	本			
	φ150×5.0m	本			
水道配水用PE管 EF受口付直管 (定尺＋切管)	φ50×5.0m	本			
	φ75×5.0m	本	16		
	φ100×5.0m	本			
	φ150×5.0m	本			
水道配水用PE管 乙管 L=5.0 ※切管調書より	φ50×5.0m	本			
	φ75×5.0m	本			
	φ100×5.0m	本			
	φ150×5.0m	本			
EFｿｹｯﾄ					
EFﾍﾞﾝﾄﾞ 両受	φ75 × 45°	個	5	0.37	1.85
	φ75 11° 1/4	個	1	0.25	0.25
EFﾍﾞﾝﾄﾞ 片受	φ75 × 45°	個	5	0.48	2.40
	φ75 × 22° 1/2	個	1	0.38	0.38
	φ75 × 11° 1/4	個	1	0.36	0.36
EF Sﾍﾞﾝﾄﾞ 片受					
EFﾁｰｽﾞ 両受					
EFﾁｰｽﾞ 片受					
EFﾚﾃﾞｭｰｻ 片受					
ﾚﾃﾞｭｰｻ ｽﾋﾟｺﾞｯﾄﾀｲﾌﾟ					
PE両挿口仕切弁 7.5K					
PE挿し口 鋳鉄製T字管 (GF形)					
消火栓 (地下式)					
耐震補修弁 (ﾚﾊﾞｰ式)					
ﾌﾗﾝｼﾞ継手材(マルチ)					

労務

労務①	規格	単位	数量	労務②	規格	単位	数量
PE管(融着接合) 据付延長 (定尺延長のみ)	φ50	m		PE管(融着接合) 継手工(1口) (5m定尺のみ)	φ50	口	
	φ75	m	60		φ75	口	12
	φ100	m			φ100	口	
	φ150	m			φ150	口	
PE管(融着接合) 据付延長 ※切管調書より	φ50	m		PE管(融着接合) 継手工(1口) (甲切管数) ※切管調書より	φ50	口	
	φ75	m	16.70		φ75	口	1
	φ100	m			φ100	口	
	φ150	m			φ150	口	
				PE管切断工 ※切管調書より	φ50	口	
					φ75	口	4
					φ100	口	
					φ150	口	
PE管(融着接合) 据付延長 ※切管調書より	φ50	m		PE管切断工 ※切管調書より	φ50	口	
	φ75	m			φ75	口	
	φ100	m			φ100	口	
	φ150	m			φ150	口	
PE管(融着接合) 継手工(2口)							
PE管(融着接合) 継手工(2口)	φ75	箇所	5				
	φ75	箇所	1				
PE管(融着接合) 継手工(1口)	φ75	口	5				
	φ75	口	1				
	φ75	口	1				
PE管(融着接合) 継手工(1口)							
PE管(融着接合) 継手工(2口)							
PE管(融着接合) 継手工(1口)							
PE管(融着接合) 継手工(1口)							
仕切弁設置工							
消火栓設置工							
ﾌﾗﾝｼﾞ継手工							

労務集計表

名称	規格	単位	数量
PE管(融着接合) 据付工	φ50	m	-
	φ75	m	81.9
	φ100	m	-
	φ150	m	-
PE管(融着接合) 継手工(1口)	φ50	口	-
	φ75	口	20
	φ100	口	-
	φ150	口	-
PE管(融着接合) 継手工(2口)	φ50	箇所	-
	φ75	箇所	6
	φ100	箇所	-
	φ150	箇所	-
PE管 切断工	φ50	口	-
	φ75	口	4
	φ100	口	-
	φ150	口	-
ﾒｶﾆｶﾙ継手工 (ﾎﾟﾘｴﾁﾚﾝ管)	φ50	口	-
	φ75	口	-
	φ100	口	-
	φ150	口	-
ﾌﾗﾝｼﾞ継手工	φ50	口	-
	φ75	口	-
	φ100	口	-
	φ150	口	-
仕切弁設置工	φ50	基	-
	φ75	基	-
	φ100	基	-
	φ150	基	-
仕切弁室設置工			-
			-
			-
			-
			-
			-
不断水ﾊﾞﾙﾌﾞ設置工 (塩ﾋﾞ管用)			-
			-
			-
不断水連絡工			-
			-
			-
空気弁設置工	φ20	基	-
	φ25	基	-
空気弁室設置工			-
			-
			-
消火栓設置工	地上式	基	-
	地下式	基	-
消火栓室設置工			-
			-
			-
管明示ﾃｰﾌﾟ工	φ50×5.0m	m	-
	φ75×5.0m	m	81.9
	φ100×5.0m	m	-
	φ150×5.0m	m	-
ｼｰﾄ設置工		m	81.9

材料

材料名	規格	単位	数量	規格
鋳鉄製仕切弁室 蓋FCD 除雪対応型				
空気弁室 蓋FCD 除雪対応型 コンクリートボックス				
鋳鉄製消火栓室 蓋FCD 除雪対応型				
管明示ﾃｰﾌﾟ	φ50×5.0m	m		
	φ75×5.0m	m	27.8	
	φ100×5.0m	m		
	φ150×5.0m	m		
	合計	m	27	
埋設標識ｼｰﾄ	W150×2巻	巻	81	

労務

労務①	規格	単位	数量
仕切弁室設置工			
空気弁室設置工			
消火栓室設置工			
管明示ﾃｰﾌﾟ工	φ50×5.0m	m	
	φ75×5.0m	m	81.9
	φ100×5.0m	m	
	φ150×5.0m	m	
ｼｰﾄ設置工		m	81.9

B-2 切管調書 1

EF受口付PEP φ75　　L= 5.00m

番号	甲 切	乙 切	布設延長 (m)	残管延長 (m)	切断数 (口)
1	0.80	0.60　0.70　1.40　0.70　0.50	4.70	0.30	6
2	3.80	0.70	4.50	0.50	2
3	3.20		3.20	1.80	1
4	4.30		4.30	0.70	1
計	4口		16.70m	3.30m	10口

切管本数　EF受口付PEP φ75　4本

B-2 切管調書 2

L=

番号	甲 切	乙 切	布設延長 (m)	残管延長 (m)	切断数 (口)
計			0.00m	0.00m	口

切管本数　0 φ0　本

配管土工

单 独

【単独】配管土工数量集計表

工区及び路線名					B工区															
土工番号																				
工種	規格	単位	設計数量	数量集計	1式当り	1式														
As 舗装版切断	t=15cm以下	m	-	-		-	-	-	-	-	-	-	-	-	-	-	-	-	-	-
管路 舗装版掘削・積込	BH0.28m³ t=10cm以下	m2	-	-		-	-	-	-	-	-	-	-	-	-	-	-	-	-	-
As ｶﾞﾗ運搬	4tDT	m3	-	-		-	-	-	-	-	-	-	-	-	-	-	-	-	-	-
As ｶﾞﾗ処分		m3	-	-		-	-	-	-	-	-	-	-	-	-	-	-	-	-	-
管路掘削	BH0.28m³ 土砂	m3	-	-		-	-	-	-	-	-	-	-	-	-	-	-	-	-	-
残土運搬	4tDT	m3	-	-		-	-	-	-	-	-	-	-	-	-	-	-	-	-	-
残土処分		m3	-	-		-	-	-	-	-	-	-	-	-	-	-	-	-	-	-
管路埋戻	BH0.28m³ 保護砂	m3	23	23.9	23.90	23.9	-	-	-	-	-	-	-	-	-	-	-	-	-	-
管路埋戻	BH0.28m³ 山土	m3	-	-		-	-	-	-	-	-	-	-	-	-	-	-	-	-	-
下層路盤	RC-30 t=15cm	m2	-	-		-	-	-	-	-	-	-	-	-	-	-	-	-	-	-
上層路盤	M-30 t=12cm	m2	-	-		-	-	-	-	-	-	-	-	-	-	-	-	-	-	-
人力 As舗装工	再生密粒度As t=30mm	m2	-	-		-	-	-	-	-	-	-	-	-	-	-	-	-	-	-

【単独】配管土工数量集計表(B工区)

工区及び路線名				B-1		B-2		B-2											
土工番号				同埋土工②		同埋土工②		同埋土工③											
工種	規格	単位	数量集計	1m当り	延長 L=45.0m	1m当り	延長 L=54.7m	1m当り	延長 L=24.5m										
As 舗装版切断	t=15cm以下	m	-		-		-		-	-		-		-		-		-	
管路 舗装版掘削・積込	BH0.28㎥ t=10cm以下	m2	-		-		-		-	-		-		-		-		-	
As ｶﾞﾗ運搬	4tDT	m3	-		-		-		-	-		-		-		-		-	
As ｶﾞﾗ処分		m3	-		-		-		-	-		-		-		-		-	
管路掘削	BH0.28㎥ 土砂	m3	-		-		-		-	-		-		-		-		-	
残土運搬	4tDT	m3	-		-		-		-	-		-		-		-		-	
残土処分		m3	-		-		-		-	-		-		-		-		-	
管路埋戻	BH0.28㎥ 保護砂	m3	23.9	0.24	10.8	0.24	13.1	※下水圧送管路で計上のため未計上		-		-		-		-		-	
管路埋戻	BH0.28㎥ 山土	m3	-		-		-		-	-		-		-		-		-	
下層路盤	RC-30 t=15cm	m2	-		-		-		-	-		-		-		-		-	
上層路盤	M-30 t=12cm	m2	-		-		-		-	-		-		-		-		-	
人力 As舗装工	再生密粒度As t=30mm	m2	-		-		-		-	-		-		-		-		-	

単位土工計算書

土工番号	同埋土工	

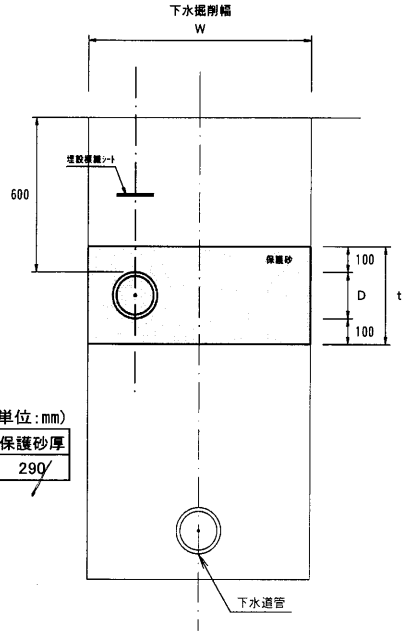

(単位:mm)

土工番号	管種	口径	管外径	管断面積	埋戻幅	保護砂厚
②	HPPE	75	90	6	850	290

(1m当り)

土工番号	工　種	規　格	単位	算　式	数　量
同埋土工②	管路埋戻	BH0.28m³ ｽﾗｸﾞ砂	m3	(0.85×0.290−0.006)×1.00 =	0.24
				−	−
				−	−
				−	−
				−	−
				−	−

公道下給水工

単　独

工　種：公道下給水工
工　区：B工区
区　分：単独

管材料

材料名	規格	単位	数量	単延長	延長(m)
止水機構付 EFｻﾄﾞﾙ	φ75×20	基	6		
HPPE L=4.0m/本 1種二層管	φ20×4.0m	本			
	φ25×4.0m	本			
	φ30×4.0m	本			
	φ40×4.0m	本			
HPPE L=5.0m/本 1種二層管	φ20×5.0m	本	2		
	φ25×5.0m	本			
	φ30×5.0m	本			
	φ40×5.0m	本			
EFｿｹｯﾄ	φ25	個			
	φ30	個			
EFｴﾙﾎﾞ	φ20×90°	個	12		
EFﾚﾃﾞｭｰｻ					
EFﾁｰｽﾞ					
ﾕﾆｵﾝ継手ﾛﾝｸﾞ ｽﾋﾟｺﾞｯﾄﾀｲﾌﾟ					
PE両挿し口付 ﾎﾞｰﾙ止水栓 ｽﾋﾟｺﾞｯﾄﾀｲﾌﾟ					
PE管用金属継手 PVｿｹｯﾄ ｲﾝｺｱ内蔵	φ20	個	6		
PE管用金属継手 PV片落ｿｹｯﾄ					
PE管用金属継手 PVｴﾙﾎﾞ					
ｿﾌﾄｼｰﾙ仕切弁 丸ﾊﾝﾄﾞﾙ(弁体ｺﾞﾑ)					

労務

労務①	規格	単位	数量	労務②	規格	単位	数量
分水栓建込工 PE管	φ75×20	箇所	6				
PE管(融着接合) 据付延長	φ20	m					
	φ25	m					
	φ30	m					
	φ40	m					
PE管(融着接合) 据付延長	φ20	m	6.00				
	φ25	m					
	φ30	m					
	φ40	m					
PE管(融着接合) 継手工(2口)	φ25	箇所					
	φ30	箇所					
PE管(融着接合) 継手工(2口)	φ20	箇所	12				
PE管(融着接合) 継手工(1口)				PE管(融着接合) 継手工(1口)			
PE管(融着接合) 継手工(2口)							
鋼管継手工 (ねじ込み接合)							
止水栓取付 (PP用)							
鋼管継手工 (ねじ込み接合)	φ20	箇所	12				
鋼管継手工 (ねじ込み接合)				鋼管継手工 (ねじ込み接合)			
鋼管継手工 (ねじ込み接合)							
小口径仕切弁設置 ※止水栓のみ取付準用							

労務集計表

名称	規格	単位	数量
分水栓建込工 PE管	φ75×20	箇所	6
分水栓建込工 塩ﾋﾞ管			
分水栓建込工 鋳鉄管			
PE管(融着接合) 据付工	φ20	m	6.0
	φ25	m	-
	φ30	m	-
	φ40	m	-
PE管(融着接合) 継手工(2口)	φ20	箇所	12
	φ25	箇所	-
	φ30	箇所	-
	φ40	箇所	-
PE管(融着接合) 継手工(1口)	φ20	口	-
	φ25	口	-
	φ30	口	-
	φ40	口	-
鋼管継手工 (ねじ込み接合)	φ13	口	-
	φ16	口	-
	φ20	口	12
	φ25	口	-
	φ30	口	-
	φ40	口	-
硬質塩化ﾋﾞﾆﾙ管 据付工	φ13	m	-
	φ16	m	-
	φ20	m	-
	φ25	m	-
	φ30	m	-
	φ40	m	-
TS継手工	φ13	口	-
	φ16	口	-
	φ20	口	-
	φ25	口	-
	φ30	口	-
	φ40	口	-
止水栓取付 (VP用)	φ13	基	-
	φ16	基	-
	φ20	基	-
	φ25	基	-
	φ30	基	-
	φ40	基	-
止水栓取付 (PP用) ※筐取付含む	φ20	基	-
	φ25	基	-
	φ30	基	-
	φ40	基	-
小口径仕切弁設置 ※止水栓のみ取付準用	φ13	基	-
	φ16	基	-
	φ20	基	-
	φ25	基	-
	φ30	基	-
	φ40	基	-
仕切弁室設置工			

材料

材料名	規格	単位	数量	単延長	延長(m)
仕切弁室 蓋FCD 除雪対応型					
止水栓ﾎﾞｯｸｽ φ100 蓋・枠FCD					
水道用識別ﾏｰｶｰ	MK-1W	個	6		

労務

労務①	規格	単位	数量
仕切弁室設置工			
筐取付			

給水工数量集計表(B工区)

工区	番号	給水番号	メーター口径	止水機構付 EFサドル					HPPE				EF90° エルボ		PVソケット (インコア内蔵)		小型ソフトシール 仕切弁			仕切弁 BOX	給水土工 (m)
				φ100 ×20	φ75 ×20	φ75 ×25	φ50 ×20	φ50 ×25	φ20	φ25	φ30	φ40	φ20	φ30	φ20	φ25	φ25	φ30	φ40	H=400	
B-2	1	給水(14)	φ13		1				1.00				2		1						
	2	給水(15)	φ13		1				1.00				2		1						
	3	給水(16)	φ13		1				1.00				2		1						
	4	給水(17)	φ13		1				1.00				2		1						
	5	給水(18)	φ13		1				1.00				2		1						
	6	給水(19)	φ13		1				1.00				2		1						
小計		6箇所			6				6.00				12		6						
合計		6箇所			6				6.00				12		6						